Dansk *(oversat fra original brugsvejledning)*	3
Deutsch *(Übersetzung der Originalanweisung)*	18
English ***(original instructions)***	34
Français *(traduction de la notice d'instructions originale)*	48
Norsk *(oversatt fra de originale instruksjonene)*	64
Suomi *(käännetty alkuperäisestä käyttöohjeesta)*	78
Svenska *(översatt från de ursprungliga instruktionerna)*	92

www.DEWALT.eu

DCB094

EU: Stanley Black & Decker Deutschland GmbH | Richard-Klinger-Straße 11 65510, Idstein, Germany
UK: Stanley Black & Decker UK Limited | Meadowfield Avenue, Spennymoor, DL16 6YJ, England

Fig. A

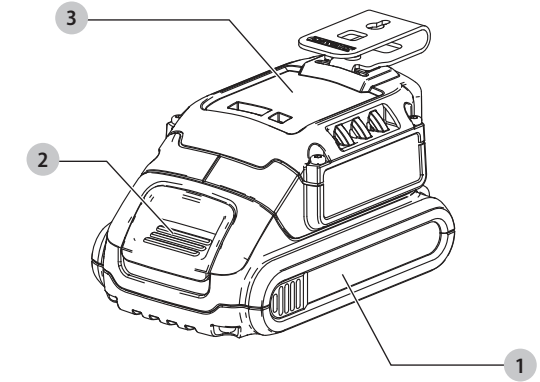

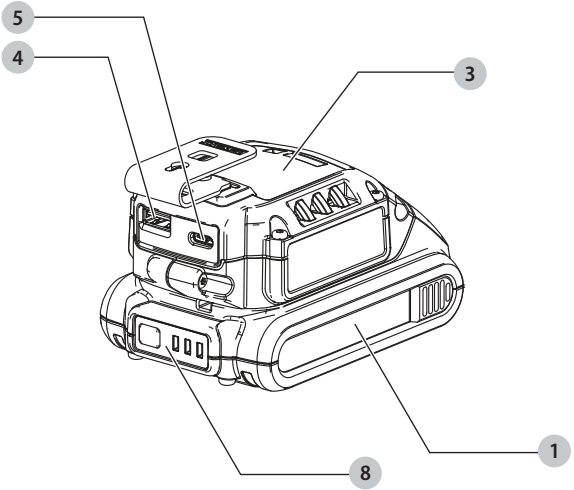

Copyright DEWALT

Fig. A

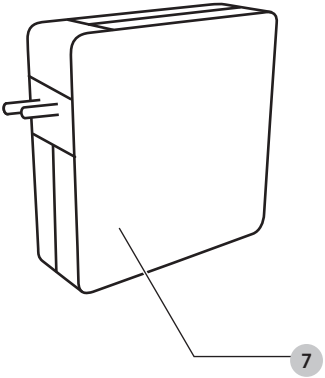

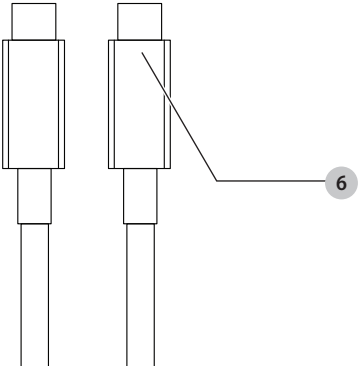

Fig. B

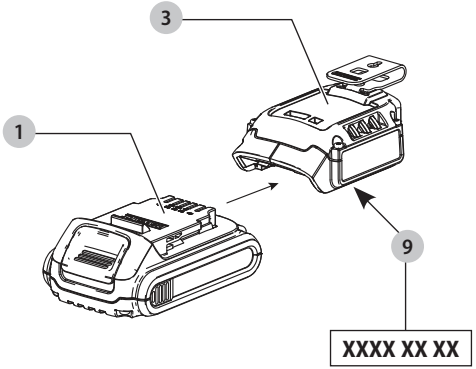

Fig. C

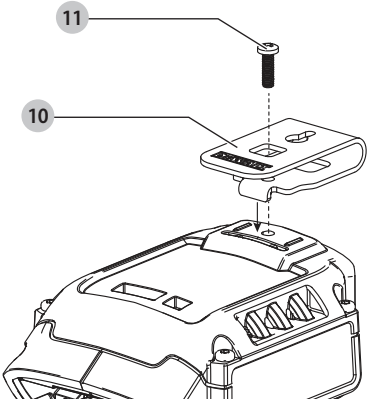

USB-OPLADER DCB094

Tillykke!

Du har valgt et DEWALT-værktøj. Mange års erfaring, ihærdig produktudvikling og innovation gør DEWALT én af de mest pålidelige partnere for professionelle brugere af elværktøj.

Tekniske Data

		DCB094
Indgang		
Batteri	V_{DC}	18
USB Type C	V_{DC}	5-15 V ved 3 A og 20 V ved 5 A
Udgang		
USB Type A	V_{DC}	5, 2,4 A
USB Type C	V_{DC}	5-15 V ved 3 A og 20 V ved 5 A
Batteriåbning	V_{DC}	18, 5A
Type		1
USB-opladningsport		Type A, Type C
Batteritype		Li-Ion
Batterispænding		18
Vægt	kg	0,11
Strømadapter		
Spænding	V_{AC}	100–240
Input AC-frekvens	Hz	50/60
Model		PD100E-C1C0AVEC
Effektudgang (maks.)	W	100
Udgangsspænding, strøm	V_{DC}, A	5 V, 3 A / 9 V, 3 A / 12 V, 3 A / 15 V, 3 A / 20 V, 5 A
Gennemsnitlig aktiv effektivitet	%	84,8
Effektivitet ved lav belastning (10%)	%	76,75
Strømforbrug uden belastning	W	0,086

ADVARSEL: *Læs instruktionsvejledningen for at reducere risikoen for personskader.*

Definitioner: sikkerhedsretningslinjer

Nedenstående definitioner beskriver sikkerhedsniveauet for hvert enkelt signalord. Læs vejledningen og vær opmærksom på disse symboler.

FARE: *Angiver en umiddelbart farlig situation, der medmindre den undgås,* ***vil*** *resultere i* ***død eller alvorlig personskade****.*

ADVARSEL: *Angiver en potentielt farlig situation, der medmindre den undgås,* ***kunne*** *resultere i* ***død eller alvorlig personskade****.*

FORSIGTIG: *Angiver en potentielt farlig situation, der medmindre den undgås,* ***kan*** *resultere i* ***mindre eller moderat personskade****.*

BEMÆRK: *Angiver en handling, der* ***ikke er forbundet med personskade****, men som* ***kan*** *resultere i* ***produktskade****.*

Angiver risiko for elektrisk stød.

Angiver brandfare.

DCB094 Sikkerhedsadvarsler for DEWALT USB-oplader

ADVARSEL: *Denne vejledning indholder vigtige sikkerheds- og driftsinstruktioner for denneDCB094 DEWALT USB-oplader. Inden du bruger DCB094 DEWALT USB-opladeren, bedes du læse denne vejledning og alle mærkater på DCB094 DEWALT USB-opladeren, batteripakken, opladeren og de produkt(er), der anvender strømkilden.*

- *Inden du bruger DCB094 DEWALT USB-opladeren, bedes du læse alle instruktioner og advarselsmærker på DCB094 DEWALT USB-opladeren, batteripakken og produktet, der bruger batteripakken.*
- *Risiko for chok. Lad ikke nogen flydende væsker komme ind i DCB094 DEWALT USB-opladeren. Det kan resultere i et elektrisk chok.*
- *Risiko for brand. For at reducere risikoen for personskade bør du kun bruge DEWALT 18 V lithium-ion batteripakker med DCB094 DEWALT USB-opladeren. Forsøg ikke at bruge den med andre batteripakker. Andre batterityper kan blive overophedet og kan eksplodere og medføre person- og produktskader.*
- ***Denne DCB094 DEWALT USB-oplader er ikke beregnet til anden brug end til at strømforsyne/oplade mindre USB-elektronik.*** *Al anden brug kan medføre risiko for brand, elektrisk chok eller livsfarlige elektriske stød.*
- ***Udsæt ikke DCB094 DEWALT USB-opladeren for regn eller sne.***
- ***Ved betjening af DCB094 DEWALT USB-opladeren udendørs skal det altid ske på et tørt sted.***

- ***Brug ikke DCB094 DEWALT USB-opladeren, hvis den har fået et hårdt slag, er blevet tabt eller blevet beskadiget på anden vis.*** *Tag den med til et autoriseret værksted.*
- ***Skil ikke DCB094 DEWALT USB-opladeren ad, da der ikke er nogen dele, som kan repareres af brugeren.***
- ***Brug ikke DEWALT USB-opladeren med en beskadiget strømadapter eller et beskadiget USB-kabel.***
- ***Tving ikke strømadapteren eller USB-kablet ind i DEWALT USB-opladerens USB-port.***

Opladere

DEWALT opladere kræver ingen justering og er designet til at være så lette som muligt at betjene.

Brug af forlængerledning

En forlængerledning bør ikke anvendes, undtagen det er absolut nødvendigt. Brug en godkendt forlængerledning, som er egnet til din opladers indgangsstrøm (se ***Tekniske data***). Den minimale lederstørrelse er 1 mm^2; den maksimale længde er 30 m.

Ved brug af en ledningstromle skal ledningen altid rulles helt ud.

Vigtige sikkerhedsinstruktioner for alle batteriopladere

GEM DISSE INSTRUKTIONER: Denne vejledning indeholder vigtige sikkerheds- og driftsinstruktioner for kompatible batteriopladere (se ***Tekniske data***).

- *Før du bruger opladeren, læs alle instruktioner og de sikkerhedsmæssige afmærkninger på opladeren, batteripakken og produktet.*

ADVARSEL: *Risiko for chok. Lad ikke nogen flydende væsker komme ind i opladeren. Det kan resultere i et elektrisk chok.*

ADVARSEL: *Vi anbefaler at bruge en fejlstrømsbeskyttelse med en nominel fejlstrøm på 30 mA eller derunder.*

FORSIGTIG: *Risiko for brand. For at reducere risikoen for personskade bør du kun oplade genopladelige batterier fra DEWALT. Andre batterityper kan eksplodere og forårsage personskader.*

FORSIGTIG: *Børn skal overvåges for at sikre, at de ikke leger med udstyret.*

BEMÆRK: *Under bestemte forhold, når opladeren er tilsluttet til strømforsyningen, kan blotlagte opladerkontakter blive kortsluttet af fremmede materialer. Fremmede materialer af en ledende art som for eksempel, men ikke begrænset til ståluld, aluminumsfolie eller anden koncentration af metalliske partikler skal holdes på afstand af opladerens huller. Tag altid stikket til opladeren ud fra kontakten, når der ikke er indsat en batteripakke. Tag stikket til opladeren ud før forsøg på at rengøre den.*

- ***Forsøg IKKE at oplade batteripakken med andre opladere end DEWALT.*** *DEWALT-opladere og batteripakker er specielt designet til at arbejde sammen.*
- ***De beregnede anvendelser af DEWALT DCB094 er at oplade DEWALT genopladelige batterier og at oplade eller levere strøm til USB-strømforsynede enheder.*** *Al anden brug kan medføre risiko for brand, elektrisk chok eller livsfarlige elektriske stød.*
- ***Udsæt ikke opladeren for regn eller sne.***
- ***Træk i stikket i stedet for ledningen, når opladeren frakobles.*** *Dette vil reducere risikoen for beskadigelse af elstikket og ledningen.*
- ***Kontrollér, at ledningen er placeret således, at der ikke trædes på den, faldes over den, eller den på anden måde udsættes for skader eller stress.***
- ***Brug ikke en forlængerledning, med mindre det er absolut nødvendigt.*** *Anvendelse af en ukorrekt forlængerledning kan resultere i risiko for brand, elektrisk chok eller livsfarlige elektriske stød.*
- ***Anbring ikke noget oven på opladeren eller anbring opladeren på et blødt underlag, der kan blokere ventilationshullerne og medføre for megen intern varme.*** *Anbring opladeren på afstand af alle varmekilder. Opladeren ventileres gennem huller i toppen og bunden af huset.*
- ***Brug ikke opladeren med beskadiget ledning eller stik –*** *få dem udskiftet med det samme.*
- ***Brug ikke opladeren, hvis den har fået et hårdt slag, er blevet tabt eller blevet beskadiget på anden vis.*** *Tag den med til et autoriseret værksted.*
- ***Demontér ikke opladeren, tag den med til et autoriseret værksted, når service eller reparation er påkrævet.*** *Ukorrekt genmontering kan medføre risiko for elektrisk chok, livsfarlige elektriske stød eller brand.*
- *Hvis ledningen beskadiges, skal den omgående udskiftes af producenten, hans forhandler eller lignende kvalificeret person for at forebygge enhver risiko.*
- ***Tag stikket til opladeren ud af kontakten inden forsøg på rengøring. Dette vil reducere risikoen for elektrisk chok.*** *Fjernelse af batteripakken vil ikke reducere denne risiko.*

Opladning af et batteri (Fig. A)

BEMÆRK: For at sikre maksimal ydeevne og levetid for li-Ion batteripakker skal batteripakken lades helt op, før den anvendes første gang.

1. Indsæt strømadapteren **7** i en passende kontakt. For at opnå den hurtigste opladningshastighed bør du bruge den medfølgende DEWALT strømadapter.
   BEMÆRK: Der kan komme et langsommere mønster af opladningsblink, hvis der bruges lavere strømadaptere.

2. Fastgør USB-opladeren ❸ til batteripakken ❶, mens du sørger for, at den sidder helt fast.
   BEMÆRK: Når USB-opladeren er isat, vil brugeren se den røde LED-lampe blive tændt i to sekunder, hvilket angiver startsekvensen.
3. Slut strømadapterens ❼ USB port til USB-opladerens ❸ Typc-C USB port ved hjælp af enten det medfølgende USB kabel ❻ (for den hurtigste opladningshastighed) eller et kabel forsynet af brugeren.
4. Blink-indikatoren for Trin 1-opladning repræsenterer opladningsprocessen, der oplader cirka 80% af batteriets kapacitet. Blink-indikatoren for Trin 2-opladning repræsenterer den resterende eller afsluttende opladningsproces, for at batteriet når fuld kapacitet.
5. Når opladningen er færdig, vil det blive angivet af begge LED-lamper, som vil lyse konstant på ON. Batteripakken er fuldt opladet og kan nu anvendes eller kan efterlades i DEWALT USB-opladeren.

DEWALT USB-opladeren vil ikke oplade en defekt batteripakke. Opladeren, der ikke vil tænde, kan indikere et problem med opladeren eller en defekt batteripakke.

BEMÆRK: Hvis opladeren ikke vil tænde, skal du tage opladeren og batteripakken med hen til et autoriseret servicecenter for at blive kontrolleret.

Betjening af oplader

Se indikatorerne nedenfor for batteripakkens opladestatus.

Indikatorer		
	Trin 1-opladning	
	Trin 2-opladning	
	Helt opladet	
	Varm/kold pakkeforsinkelse*	

*Det røde lys vil fortsætte med at blinke, men et gult indikatorlys vil blive tændt under denne handling. Når batteripakken har opnået en passende temperatur, vil det gule lys blive slukket, og opladeren vil genoptage opladningsproceduren.

Kompatible oplader(e) vil ikke oplade en defekt batteripakke. Opladeren vil angive defekt batteri ved at nægte at lyse.

BEMÆRK: Dette kan også betyde et problem med opladeren.

Hvis opladeren angiver et problem, tag opladeren og batteripakken med hen til et autoriseret servicecenter for at blive kontrolleret.

Varm/kold pakkeforsinkelse

Når opladeren sporer en batteripakke, der er for varm eller for kold, starter den automatisk en varm/kold pakkeforsinkelse og indstiller opladningen, indtil batteriet har nået en passende temperatur. Opladeren skifter derefter automatisk til pakkeopladningsfunktion. Denne funktion sikrer maksimal batteripakkelevetid.

Under varm/kold pakkeforsinkelse blinker den røde LED-lampe, og den gule LED-lampe lyser fast. Når batteripakken har opnået en passende temperatur, vil det gule lys blive slukket, og opladeren vil genoptage opladningsproceduren.

En kold batteripakke oplader med en lavere hastighed end en varm batteripakke.

Brug aldrig USB-opladeren, hvis udluftningshullerne er blokeret. Lad ikke fremmedlegemer trænge ind i USB-opladeren.

Elektronisk beskyttelsessystem

XR Li-Ion værktøjerne er designet med et elektronisk beskyttelsessystem, der vil beskytte batteripakken imod overbelastning, overopvarmning eller dyb afladning.

Værktøjet vil automatisk slå fra, hvis det elektroniske beskyttelsessystem aktiveres. Hvis dette sker, anbring lithium-ion batteripakken på opladeren, indtil den er helt opladet.

Instruktioner om rengøring af opladeren

ADVARSEL: Risiko for chok. Frakobl strømadapteren fra kontakten inden rengøring*. Snavs og fedt kan fjernes fra det ydersiden af opladeren med en klud eller en blød ikke- metallisk børste. Brug ikke vand eller rengøringsmidler. Lad aldrig væske trænge ind i værktøjet, og nedsænk aldrig dele af værktøjet i en væske.*

Batteripakke

Vigtig sikkerhedsvejledning for alle batteripakker

Sørg for at oplyse katalognummer og spænding ved bestilling af nye batteripakker.

Batteripakken er ikke fuldt opladet ved levering. Læs nedenstående sikkerhedsvejledning, før batteripakke og oplader tages i brug. Følg derefter den beskrevne opladningsprocedure.

LÆS ALLE INSTRUKTIONER

- ***Oplad ikke eller brug batteriet i en eksplosionsfarlig atmosfære, som f.eks. ved tilstedeværelsen af brændbare væsker, gasser eller støv.*** *Isætning eller udtagning af batteriet fra opladeren kan antænde støv eller dampe.*
- ***Tving aldrig batteripakken ind i opladeren. Foretag ikke nogen ændringer på batteripakken, så den kan passe ind i en ikke kompatibel oplader, da batteripakken kan blive sprængt og kan medføre personskader.***
- *Oplad kun batteripakker i DEWALT opladere.*
- ***Sprøjt IKKE*** *på den eller nedsænk den i vand eller andre væsker.*

- ***Undlad at opbevare eller bruge værktøjet og batteripakken på steder, hvor temperaturen kan falde til under 4 ˚C (39,2 ˚F) (f.eks. udendørs skure eller metalbygninger om vinteren), eller nå op på eller overskride 40 ˚C (104 ˚F) (f.eks. udendørs skure eller metalbygninger om sommeren).***
- ***Brænd ikke batteripakken, selv hvis den er svært beskadiget eller helt opslidt.*** *Batteripakken kan eksplodere i åben ild. Der dannes giftige dampe og stoffer ved forbrænding af lithium-ion-batteripakker.*
- ***Hvis batteriets indhold kommer i kontakt med huden, skal området omgående vaskes med mild sæbe og vand.*** *Hvis batterivæske kommer i øjnene, lad vand løbe over det åbne øje i 15 minutter, eller indtil irritationen ophører. Hvis det er nødvendigt at søge lægehjælp, består batterielektrolytten af en blanding af flydende organiske karbonater og lithiumsalte.*
- ***Indholdet af åbnede battericeller kan forårsage luftvejsirritation.*** *Sørg for frisk luft. Søg lægehjælp, hvis symptomerne vedvarer.*

ADVARSEL: *Fare for forbrændinger. Batterivæske kan være brændbar, hvis den udsættes for gnister eller åben ild.*

ADVARSEL: *Forsøg aldrig at åbne batteripakken. Hvis batteripakken er revnet eller beskadiget, indsæt den ikke i opladeren. Undgå at mase, tabe eller beskadige batteripakken. Anvend ikke en batteripakke eller oplader, der har fået et hårdt slag, er blevet tabt, kørt over eller blevet beskadiget på anden vis (f.eks. stukket med en nål, slået med en hammer, trådt på). Det kan medføre elektriske chok eller livsfarlige elektriske stød. Beskadigede batteripakker skal returneres til forhandleren for genanvendelse.*

ADVARSEL: Brandfare. Opbevar eller bær aldrig batteripakker, så metalgenstande kan komme i kontakt med udsatte batteriklemmer. *Anbring for eksempel ikke batteripakker i forklæder, lommer, værktøjskasser, produktkasser, skuffer osv. med løse søm, skruer, nøgler osv.*

FORSIGTIG: Når det ikke er i brug, læg værktøjet på siden på en stabil overflade, hvor det ikke vil vælte eller falde ned. *Nogle værktøjer med store batteripakker vil stå lodret på batteripakken, men kan let væltes.*

Transport

ADVARSEL: Brandfare. *Transport af batterier kan muligvis forårsage brand, hvis batteripolerne uforvarende kommer i kontakt med ledende materialer. Ved transport af batterier sørg for, at batteriets poler er beskyttet og godt isoleret fra materialer, der kan komme i kontakt med dem og forårsage en kortslutning.*
BEMÆRK: *Lithium-ion-batterier bør ikke lægges i indchecket bagage.*

DEWALT batterier opfylder alle gældende skibsfartsregler som foreskrevet af industrien og juridiske standarder, som omfatter FN's anbefalinger om transport af farligt gods, den internationale lufttransportforening (IATA), farligt gods regulativer, de internationale maritime farligt gods (IMDG) regler og den europæiske konvention om international transport af farligt gods ad landevejen (ADR). Litium-ion-celler og batterier er blevet testet i henhold til afsnit 38,3 i FN´s anbefalinger om tests og kriterier for transport af farligt gods.

I de fleste tilfælde vil afsendelsen af en DEWALT batteripakke være undtaget fra at blive klassificeret som et fuldt reguleret klasse 9 farligt materiale. Generelt vil det kun være forsendelser, der indeholder et litium-ion batteri med en energivurdering på over 100 watt timer (Wh), der skal sendes som fuldt reguleret klasse 9. Alle litium-ion batterier har en watt time vurdering markeret på pakningen. Desuden på grund af regulativers kompleksiteter, anbefaler DEWALT, at man ikke sender litium-ion-batteripakker med luftfragt uanset watt time vurdering. Forsendelser af værktøj med batterier (combo sæt) kan som eneste undtagelse sendes med luftfragt, hvis batteripakkens watt time vurdering ikke er højere end 100 watt timer.

Uanset om en forsendelse anses for at være undtaget eller fuldt reguleret, er det speditørernes ansvar at rådføre sig med de seneste regler for emballerings-, mærknings- og dokumentationskrav.

Oplysningerne i dette afsnit i vejledningen er givet i god tro og menes at være korrekte på det tidspunkt, hvor dokumentet blev oprettet. Men der gives ingen garanti, udtrykt eller underforstået. Det er købers ansvar at sikre, at vedkommendes aktiviteter er i overensstemmelse med de gældende regulativer.

Transport af FLEXVOLT™ batteri

DEWALT FLEXVOLT™ batteri har to funktioner: **Anvendelse** og **transport**.

Anvendelsesfunktion: Når FLEXVOLT™ batteriet står alene eller er i et DEWALT 18V produkt, vil den fungere som et 18V batteri. Når FLEXVOLT™ batteriet er i et 54V eller et 108V (to 54V batterier) produkt, vil det fungere som et 54V batteri.

Transportfunktion: Når dækslet er fastgjort til FLEXVOLT™ batteriet, er batteriet i transportfunktion. Behold dækslet til forsendelse.

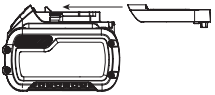

Under transportfunktionen er cellestrenge elektrisk afbrudt inde i pakken, og det resulterer i 3 batterier med en lavere watt time (Wh) ydelse i forhold til 1 batteri med en højere watt timeydelse. Denne øgede mængde på 3 batterier med den

lavere watt timeydelse kan fritage pakken fra visse forsendelsesforordninger, der er batterier med højere watt timer.

Eksempelvis kan transport Wh ydelsen angive 3 x 36 Wh, hvilket betyder 3 batterier hver på 36 watt timer. Anvendelses Wh ydelsen kan angive 108 watt timer (forudsat 1 batteri).

Eksempel på mærkning af anvendelses- og transportlabel

Anbefalet opbevaring

1. Det bedste opbevaringssted er køligt og tørt, hvor den ikke udsættes for direkte sollys og ekstrem varme eller kulde. For optimal batteriydelse og -liv skal du opbevare batteripakker ved stuetemperatur, når de ikke er i brug.
2. For langtids opbevaring anbefales det at opbevare en fuldt opladet batteripakke et køligt, tørt sted uden for opladeren for optimale resultater.

BEMÆRK: Batteripakker bør ikke opbevares helt tømt for opladning. Batteripakken skal genoplades før brug.

Mærkater på oplader og batteripakke

Udover de piktogrammer, der anvendes i denne vejledning, kan mærkater på opladeren og battteripakken vise de følgende piktogrammer:

Læs brugsvejledningen før brug.

Se ***Tekniske Data*** vedrørende opladningstid.

Berør aldrig kontaktflader med strømførende genstande.

Beskadigede batteripakker må ikke oplades.

Må ikke udsættes for vand.

Defekte ledninger skal udskiftes omgående.

Oplad kun mellem 4 ˚C og 40 ˚C.

Kun til indendørs brug.

Tag hensyn til miljøet ved bortskaffelse af batteripakken.

LI-ION

XXXXXX

Oplad kun DEWALT batteripakker med de specielle DEWALT opladere. Opladning af andre typer batteripakker end de specielle DEWALT batterier med en DEWALT oplader, kan få dem til at sprænges eller føre til andre farlige situationer.

Destruér ikke batteripakken.

ANVENDELSE (uden transportdæksel). Eksempel: Wh ydelsen angiver 108 Wh (1 batteri med 108 watt timer).

TRANSPORT (med indbygget transportdæksel). Eksempel: Wh ydelsen angiver 3 x 36 Wh (3 batterier på 36 watt timer).

Batteritype

Disse batteripakker kan bruges:

Batteri	(kg)	Batteri	(kg)
DCB546	1,08	**DCB185**	0,35
DCB547/G	1,46	**DCB187**	0,54
DCB548	1,46	**DCB188**	0,95
DCB549	2,12	**DCB189**	0,54
DCB181	0,35	**DCBP034/G**	0,32
DCB182	0,61	**DCBP518/G**	0,75
DCB183/B/G	0,40	**DCB1880**	0,98
DCB184/B/G	0,62	**DCBP318**	0,50

Pakkeindhold

Pakken indeholder:

1 DEWALT USB-oplader

1 USB-strømleveringskabel

1 Strømadapter

1 Betjeningsvejledning

1 Batteripakke (kun inkluderet i batteristartsæt)

BEMÆRK: Batteripakker, opladere og værktøjskasser er ikke inkluderede i N-modeller. Batteripakker og opladere er ikke inkluderede i NT-modeller. B-modeller indeholder Bluetooth®-batteripakker.

BEMÆRK: Bluetooth® mærket og logoerne er registrerede varemærker, der ejes af Bluetooth®, SIG, Inc. og al DEWALT brug af sådanne mærker er under licens. Andre varemærker og handelsnavne tilhører deres respektive ejere.

- *Kontrollér for eventuelle skader på værktøjet, dele og tilbehør, der kan være opstået under transport.*
- *Tag dig tid til at læse denne vejledning omhyggeligt inden betjeningen.*

Piktogrammer på værktøjet

Følgende piktogrammer findes på værktøjet:

Læs betjeningsvejledningen før brug.

Datokodeposition (Fig. B)

Produktionsdatokoden 9 består af et 4-cifret år efterfulgt af en 2-cifret uge og forlænges af en 2-cifret fabrikskode.

Beskrivelse (Fig. A)

ADVARSEL: *Modificér aldrig DCB094 USB-opladeren eller nogen del af den. Det kan medføre materielle skader eller kvæstelser*

1. Batteripakke
2. Batteriudløserknap
3. DEWALT USB-oplader
4. USB Type-A port
5. USB Type-C port
6. USB-strømleveringskabel
7. Strømadapter
8. Brændstofmåler

Tilsigtet anvendelse

DCB094 DEWALT USB-opladeren er udstyret med en USB Type-A opladningsport og en USB Type-C opladningsport til strømlevering og er designet til at oplade eller strømforsyne USB Type-C kompatible enheder med brug af DEWALT 18 V XR batteripakker. Se diagrammet i denne vejledning for kompatibilitet af opladere og batteripakker.

MÅ IKKE anvendes under våde forhold eller i nærheden af brændbare væsker eller gasser.

USB-opladeren er til professionelle anvendelser.

LAD IKKE børn komme i kontakt med værktøjet. Uerfarne brugere må ikke anvende dette værktøj uden opsyn.

- **Små børn og personer med fysisk eller psykisk funktionsnedsættelse.** Dette værktøj er ikke beregnet til at blive brugt af små børn og personer med fysisk eller psykisk funktionsnedsættelse uden opsyn.
- Dette produkt er ikke beregnet til anvendelse af personer (inklusive børn) med fysisk, sensorisk eller psykisk funktionsnedsættelse; mangel på erfaringer, viden eller færdigheder, medmindre de er under opsyn af en person, der er ansvarlig for deres sikkerhed. Børn må aldrig efterlades alene med dette produkt.

BETJENING

Brugsvejledning

ADVARSEL: *Overhold altid sikkerhedsvejledningen og de gældende regler.*

ADVARSEL: For at reducere risikoen for personskade, sluk og tag batteripakken af, inden der foretages justeringer eller afmontering/ installation af udstyr eller tilbehør*. Utilsigtet start kan medføre kvæstelser.*

På- og afmontering af batteripakken (Fig. B)

BEMÆRK: For de bedste resultater kontrollér at batteripakken er fuldt opladet før brug.

VIGTIGT: For at undgå udtømning af batteriopladningen skal du fjerne batteriet fra DEWALT USB-opladeren, når den ikke er i brug.

Beskyttelse mod overafladning

Beskyttelse mod overafladning lukker USB-opladeren helt ned og kræver, at brugeren fjerner batteripakken i mindst 5 sekunder og sætter den i DEWALT USB -opladeren igen for at bruge den igen. Brugeren skal sikre, at vedkommende ser tænd-blinkmønsteret ved indsættelse for at sikre korrekt drift.

Sådan installeres batteripakken

Skub batteripakken ❶ ind i DEWALT USB-opladeren ❸, indtil batteripakken sidder godt fast.

ADVARSEL: Brandfare. Opbevar eller bær aldrig batteripakker, så metalgenstande kan komme i kontakt med udsatte batteriklemmer.

Sådan udtages batteripakken

Tryk på batteriudløserknappen ❷, og træk USB-opladeren fra batteriet.

USB-opladningsporte (Fig. A)

DEWALT USB-opladeren 3 er udstyret med en USB Type-A port 4 og en tovejs USB Type-C port 5.

Type-C port understøtter: Kilde – Power Delivery 3.0, Qualcomm*** QC3.0/2.0, Samsung™ AFC, BC 1.2, kun Type C

- Sink – BC 1.2, Apple****-opladning, PD 3.0, kun Type C

- USB Type C kan forbruge eller levere op til 100 W

Type-A port understøtter: BC1.2 og Apple**** FastCharge og Samsung™ FastCharge (AFC).

Kun output. USB Type-A port med kapacitet på 12 W.

BEMÆRK: Må ikke tilsluttes enheder, der overskrider de tekniske data, der er angivet på mærkaten på strømkilden. Hvis du gør det, vil det forkorte USB-opladerens levetid.

DeWALT-batterier oplades via USB Type C porten fra de fleste USB-strømforsyninger. Nogle strømforsyninger kræver muligvis et andet kabel, der ikke kommer med dette sæt, og kan oplade ved en langsommere hastighed.

Opladning af en enhed

Indsæt et USB-stik i USB Type-A porten 4 eller tovejs USB Type-C porten 5 for at levere strøm eller oplade dine enheder.

BEMÆRK: Der er ingen LED-indikation, mens brugerenheder får leveret strøm eller bliver opladet. LED-lamper lyser kun ved opladning af DEWALT-batterier.
BEMÆRK: USB-portene lukker ned, og den gule LED-lampe blinker, hvis batteripakkens temperatur er uden for et acceptabelt område.

***Qualcomm er et varemærke tilhørende Qualcomm Incorporated, registreret i USA og andre lande.

****Apple er et varemærke tilhørende Apple Inc.

Bæltekrog (Fig. C)

ADVARSEL: *For at mindske risikoen for alvorlige personskader skal du sikre, at skruen, der holder bæltekrogen, er fastskruet.*

VIGTIGT: Ved fastgørelse eller fjernelse af bæltekrogen 10 til DEWALT USB-opladeren bør du kun bruge den skrue 11, der følger med. Sørg for at spænde skruen godt.

Hvis krogen slet ikke skal bruges, kan den fjernes fra DEWALT USB-opladeren.

Du kan fjerne bæltekrogen ved at fjerne skruen 11, der holder bæltekrogen på plads.

VEDLIGEHOLDELSE

Din USB-oplader er designet til at fungere i lang tid med minimal vedligeholdelse. Vedvarende tilfredstillende funktion er afhængig af, om værktøjet plejes korrekt og rengøres regelmæssigt.

ADVARSEL: For at reducere risikoen for personskade skal du afbryde batteripakken, inden der foretages justeringer, eller der fjernes/monteres tilbehør eller ekstraudstyr. *En utilsigtet start kan forårsage kvæstelser.*

Der kan ikke udføres service på opladeren eller batteripakken.

Smøring

Din USB-oplader skal ikke smøres yderligere.

Rengøring

ADVARSEL: *Blæs støv og snavs ud af hovedhuset med tør luft, lige så snart der samler sig snavs i og omkring luftaftrækket. Bær godkendte beskyttelsesbriller og godkendt støvmaske ved udførelse af denne procedure.*

ADVARSEL: *Brug aldrig opløsningsmidler eller andre kraftige kemikalier til at rengøre værktøjets ikkemetalliske dele. Disse kemikalier kan svække de materialer, der anvendes i disse dele. Brug en klud, der kun er fugtet med vand og mild sæbe. Lad aldrig væske trænge ind i USB-opladeren og nedsænk aldrig nogen del af værktøjet i væske.*

Valgfrit tilbehør

ADVARSEL: *Eftersom andet tilbehør end det, der tilbydes af DEWALT, ikke er blevet testet med dette produkt, kan det være farligt at bruge dette tilbehør med USB-opladeren. For at reducere risikoen for personskade bør der kun bruges tilbehør anbefalet af DEWALT med dette produkt.*

Ret henvendelse til din forhandler vedr. yderligere oplysninger mhp. det passende tilbehør.

Miljøbeskyttelse

Produkter/batterier kan genbruges, men hvis de er markeret med den overstregede skraldespand, må de ikke bortskaffes sammen med almindeligt husholdningsaffald. Lad batterierne aflade helt og adskil dem, og adskil eventuelle lyskilder fra produktet, hvis det er muligt. Det er brugerens ansvar at slette personlige oplysninger fra produktet. Aflever derefter affaldet på et officielt affaldsindsamlingsanlæg eller hos en deltagende forhandler, som ofte tager imod det gratis. Emballagen skal bortskaffes baseret på den markerede

materialekode. Brugs- og sikkerhedsinstruktioner bør kun bortskaffes, når det relevante produkt ikke længere er i brug.

Kontakt din kommune for at få vejledning i affaldshåndtering. Få yderligere oplysninger på **www.2helpU.com** og ved at scanne ovenstående QR-kode.

USB-LADEGERÄTEN DCB094

Herzlichen Glückwunsch!

Sie haben sich für ein Gerät von DEWALT entschieden. Langjährige Erfahrung, sorgfältige Produktentwicklung und Innovation machen DEWALT zu einem zuverlässigen Partner für professionelle Anwender von Elektrowerkzeugen.

Technische Daten

		DCB094
Eingang		
Akku	V_{DC}	18
USB Typ C	V_{DC}	5-15V @3A und 20V @5A
Ausgangsleistung		
USB Typ A	V_{DC}	5, 2,4A
USB Typ C	V_{DC}	5-15V @3A und 20V @5A
Akkuanschluss	V_{DC}	18, 5A
Typ		1
USB-Ladeanschluss		Typ A, Typ C
Akkutyp		Li-Ion
Batteriespannung		18
Gewicht	kg	0,11
Netzteil		
Spannung	V_{AC}	100–240
Wechselstrom-Eingangsfrequenz	Hz	50/60
Modell		PD100E-C1C0AVEC
Abgabeleistung (max.)	W	100
Ausgangsspannung, Strom	V_{DC}, A	5V, 3A / 9V, 3A / 12V, 3A / 15V, 3A / 20V, 5A
Durchschnittlicher aktiver Wirkungsgrad	%	84,8
Wirkungsgrad bei Niedriglast (10%)	%	76,75
Leistungsaufnahme im Leerlauf	W	0,086

WARNUNG: *Zur Reduzierung der Verletzungsgefahr bitte die Bedienungsanleitung lesen.*

Definitionen: Sicherheitsrichtlinien

Im Folgenden wird die Relevanz der einzelnen Warnhinweise erklärt. Bitte lesen Sie das Handbuch und achten Sie auf diese Symbole.

GEFAHR: *Weist auf eine unmittelbar drohende gefährliche Situation hin, die, sofern nicht vermieden,* ***zu*** *tödlichen* ***oder schweren Verletzungen führt****.*

WARNUNG: *Weist auf eine möglicherweise gefährliche Situation hin, die, sofern nicht vermieden,* ***zu*** *tödlichen oder* ***schweren Verletzungen führen kann****.*

VORSICHT: *Weist auf eine möglicherweise gefährliche Situation hin, die, sofern nicht vermieden,* ***u. U. zu*** *leichten oder* ***mittelschweren Verletzungen führen kann.***

HINWEIS: *Weist auf ein Verhalten hin, das* ***nichts mit Verletzungen zu tun hat****, aber, wenn es* ***nicht vermieden wird****, zu* ***Sachschäden führen kann****.*

Weist auf ein Stromschlagrisiko hin.

Weist auf eine Brandgefahr hin.

DCB094 Sicherheitshinweise zu DEWALT USB-Ladegeräten

WARNUNG: *Diese Anleitung enthält wichtige Sicherheits- und Betriebsanweisungen für dieses DCB094 DEWALT USB-Ladegerät. Bevor Sie das DCB094 DEWALT USB-Ladegerät verwenden, lesen Sie dieses Handbuch und alle Etiketten auf dem DCB094 DEWALT USB-Ladegerät, dem Akku, den Ladegeräten und Produkten, die diese Stromquelle verwenden.*

- *Lesen Sie vor der Verwendung des DCB094 DEWALT USB-Ladegeräts alle Anweisungen und Warnhinweise auf dem DCB094 DEWALT USB-Ladegerät, dem Akku und den Produkten, die diesen Akku verwenden.*
- *Stromschlaggefahr. Keine Flüssigkeiten in das DCB094 DEWALT USB-Ladegerät gelangen lassen. Dies kann einen elektrischen Schlag zur Folge haben.*
- *Verbrennungsgefahr. Um die Verletzungsgefahr zu verringern, verwenden Sie mit dem DCB094 DEWALT USB-Ladegerät nur DEWALT 18 V Lithium-Ionen-Akkus. Er darf mit keinen anderen Akkus verwendet werden. Andere Akkutypen können sich überhitzen und bersten, was zu Verletzungen und Sachschäden führen kann.*
- ***Dieses DCB094 DEWALT USB-Ladegerät ist ausschließlich für die Verwendung zur Stromversorgung/Aufladung von kleinen Elektronikgeräten mit USB-Anschluss vorgesehen.*** *Eine anderweitige Verwendung kann zu Brand führen oder gefährliche oder tödliche Verletzungen durch Elektroschock verursachen.*

- ***Setzen Sie das DCB094 DEWALT USB-Ladegerät weder Regen noch Schnee aus.***
- ***Wenn das DCB094 DEWALT USB-Ladegerät im Freien verwendet wird, darf dies nur an einem trockenen Ort geschehen.***
- ***Benutzen Sie das DCB094 DEWALT USB-Ladegerät nicht, wenn es einen harten Stoß erlitten hat, fallen gelassen oder anderweitig beschädigt wurde.*** *Bringen Sie ihn zu einem autorisierten Kundendienstzentrum.*
- ***Zerlegen Sie das DCB094 DEWALT USB-Ladegerät nicht, da es keine vom Benutzer zu wartenden Teile enthält.***
- ***Betreiben Sie das DEWALT USB-Ladegerät nicht mit beschädigtem Netzteil oder USB-Kabel.***
- ***Stecken Sie das Netzteil oder das USB-Kabel nicht mit Gewalt in den USB-Anschluss des DEWALT USB-Ladegeräts.***

Ladegeräte

An DEWALT-Ladegeräten müssen keine Einstellungen vorgenommen werden und sie wurden für eine möglichst einfache Bedienung konzipiert.

Verwendung eines Verlängerungskabels

Ein Verlängerungskabel sollte nur wenn unbedingt nötig verwendet werden. Verwenden Sie ein zugelassenes Verlängerungskabel, das für die Leistungsaufnahme Ihres Ladegeräts geeignet ist (siehe ***Technische Daten***). Der Mindestquerschnitt der Leitungen beträgt 1 mm^2; die Höchstlänge beträgt 30 m.

Wenn Sie eine Kabeltrommel verwenden, wickeln Sie das Kabel vollständig ab.

Wichtige Sicherheitsvorschriften für alle Batterieladegeräte

BEWAHREN SIE DIESE ANWEISUNGEN AUF: Dieses Handbuch enthält wichtige Sicherheits- und Betriebsanweisungen für kompatible Ladegeräte (siehe ***Technische Daten***).

- *Lesen Sie vor der Verwendung des Ladegeräts alle Anweisungen und Warnhinweise auf dem Ladegerät und dem Akku.*

WARNUNG: *Stromschlaggefahr. Keine Flüssigkeiten in das Ladegerät gelangen lassen. Dies kann einen elektrischen Schlag zur Folge haben.*

WARNUNG: *Wir empfehlen die Verwendung eines Fehlerstromschutzgeräts mit einem Fehlerstrom von maximal 30 mA.*

VORSICHT: *Verbrennungsgefahr. Um die Gefahr schwerer Verletzungen zu mindern, laden Sie nur aufladbare Akkus von DEWALT auf. Andere Akkutypen können bersten und Verletzungen und Sachschäden verursachen.*

VORSICHT: *Lassen Sie nicht zu, dass Kinder mit dem Gerät spielen.*

HINWEIS: *Wenn das Ladegerät in die Steckdose gesteckt wird, können die Ladekontakte im Ladegerät unter bestimmten Bedingungen durch Fremdmaterial kurzgeschlossen werden. Leitfähige Fremdmaterialien, z.B. unter anderem Stahlwolle, Alufolie oder angesammelte Metallpartikel, sollten von Hohlräumen des Ladegeräts ferngehalten werden. Ziehen Sie den Netzstecker des Ladegerätes immer aus der Steckdose, wenn kein Akku in der Vertiefung steckt. Ziehen Sie den Netzstecker des Ladegerätes vor dem Reinigen aus der Steckdose.*

- ***Versuchen Sie NICHT, den Akku mit anderen als DEWALT-Ladegeräten aufzuladen.*** *DEWALT-Ladegeräte und Akkus wurden speziell zur gemeinsamen Verwendung konzipiert.*
- ***Der Verwendungszweck des DEWALT-Ladegeräts DCB094 ist das Aufladen von DEWALT-Akkus sowie das Aufladen oder Versorgen von Geräten mit USB-Stromversorgungsfunktion.*** *Eine anderweitige Verwendung kann zu Brand führen oder gefährliche oder tödliche Verletzungen durch Elektroschock verursachen.*
- ***Setzen Sie das Ladegerät weder Regen noch Schnee aus.***
- ***Ziehen Sie am Stecker und nicht am Kabel, wenn Sie das Ladegerät von der Steckdose trennen.*** *Dadurch wird das Risiko einer Beschädigung von Stecker und Kabel reduziert.*
- ***Stellen Sie sicher, dass das Kabel so verlegt wird, dass nicht darauf getreten bzw. darüber gestolpert oder es anderweitig beschädigt oder belastet wird.***
- ***Verwenden Sie kein Verlängerungskabel, wenn es nicht unbedingt erforderlich ist.*** *Ein ungeeignetes Verlängerungskabel kann zu Brand führen oder gefährliche oder tödliche Verletzungen durch einen Stromschlag verursachen.*
- ***Stellen Sie keine Gegenstände auf das Ladegerät bzw. stellen Sie das Ladegerät nicht auf eine weiche Oberfläche. Dadurch könnten die Lüftungsschlitze blockiert und das Gerät überhitzt werden.*** *Stellen Sie das Ladegerät von Hitzequellen entfernt auf. Das Ladegerät ist oben und unten am Gehäuse mit Lüftungsschlitzen versehen.*
- ***Betreiben Sie das Ladegerät nicht mit beschädigtem Kabel oder Stecker –*** *lassen Sie die Teile ggf. sofort austauschen.*
- ***Benutzen Sie das Ladegerät nicht, wenn es einen harten Stoß erlitten hat, fallen gelassen oder anderweitig beschädigt wurde.*** *Bringen Sie es zu einer autorisierten Kundendienststelle.*
- ***Das Ladegerät darf nicht zerlegt werden. Bringen Sie es zu einer autorisierten Kundendienststelle, wenn es gewartet oder repariert werden muss.*** *Ein unsachgemäßer Zusammenbau kann gefährliche oder tödliche Verletzungen durch Stromschlag verursachen oder zu Brand führen.*
- *Zur Vermeidung von Gefahren muss ein beschädigtes Netzkabel unverzüglich vom Hersteller, einer Kundendienststelle oder einer anderen qualifizierten Person ausgetauscht werden.*

- ***Trennen Sie das Ladegerät von der Steckdose, bevor Sie es reinigen. Dadurch wird das Risiko eines Stromschlags reduziert.*** *Durch alleiniges Herausnehmen des Akkus wird dieses Risiko nicht reduziert.*

Laden des Akkus (Abb. A)

HINWEIS: Um die maximale Leistung und Lebensdauer der Li-Ionen-Akkus zu gewährleisten, laden Sie den Akku vor der ersten Verwendung vollständig auf.

1. Stecken Sie das Netzteil 7 in eine geeignete Steckdose ein. Um die höchste Ladegeschwindigkeit zu erreichen, verwenden Sie das mitgelieferte DEWALT-Netzteil.
   HINWEIS: Bei Verwendung von Netzteilen mit geringerer Leistung kann beim Laden ein langsameres Blinkmuster auftreten.
2. Bringen Sie das USB-Ladegerät 3 fest am Akku 1 an.
   HINWEIS: Sobald das USB-Ladegerät eingesteckt wurde, leuchtet die rote LED zwei Sekunden lang auf und zeigt dadurch die Einschaltsequenz an.
3. Verbinden Sie den USB-Anschluss des Netzteils 7 mit dem Typ-C-USB-Anschluss des USB-Ladegeräts 3, indem Sie entweder das mitgelieferte USB-Kabel 6 (für die höchste Ladegeschwindigkeit) oder ein eigenes Kabel verwenden.
4. Die blinkende Ladeanzeige der Phase 1 stellt den Ladevorgang dar, der den Akku auf etwa 80 % seiner Kapazität auflädt. Die blinkende Ladeanzeige der Phase 2 des Ladevorgangs stellt den verbleibenden oder abschließenden Ladevorgang dar, der den Akku auf seine volle Kapazität auflädt.
5. Der Abschluss des Ladevorgangs wird dadurch angezeigt, dass beide LEDs dauerhaft leuchten. Der Akku ist vollständig aufgeladen und kann jetzt entnommen und verwendet oder im DEWALT USB-Ladegerät gelassen werden.

Das DEWALT USB-Ladegerät lädt keine defekten Akkus auf. Wenn am Ladegerät keine LED leuchtet, kann dies auf ein Problem mit dem Ladegerät selbst oder auf einen defekten Akku hindeuten.

HINWEIS: Wenn am Ladegerät keine LED leuchtet, bringen Sie es zusammen mit dem Akku zur Überprüfung zu einer autorisierten Servicestelle.

Bedienung des Ladegeräts

Siehe Anzeigen unten zum Ladezustand der Akkus.

Anzeiger		
	Ladevorgang Phase 1	
	Ladevorgang Phase 2	
	Vollständig aufgeladen	
	Verzögerung heißer/kalter Akku*	

*Die rote Leuchte blinkt in der Zeit weiter, aber eine gelbe Anzeige leuchtet bei diesem Vorgang dauerhaft. Sobald der Akku eine angemessene Temperatur erreicht hat, geht die gelbe Leuchte aus und das Ladegerät nimmt den Ladevorgang wieder auf.

Diese/s kompatible/n Ladegerät/e lädt keine defekten Akkus auf. Das Ladegerät zeigt einen defekten Akku dadurch an, dass es nicht leuchtet.

HINWEIS: Dies kann auch auf ein Problem mit dem Ladegerät hinweisen.

Wenn das Ladegerät auf ein Problem hinweist, bringen Sie es zusammen mit dem Akku zur Überprüfung zu einer autorisierten Servicestelle.

Verzögerung heißer/kalter Akku

Wenn das Ladegerät erkennt, dass ein Akku zu heiß oder zu kalt ist, startet es automatisch eine "Verzögerung heißer/kalter Akku", bis der Akku eine angemessene Temperatur erreicht hat. Das Ladegerät schaltet dann automatisch in den Lademodus. Diese Funktion gewährleistet eine maximale Lebensdauer des Akkus.

Während der „Verzögerung heißer/kalter Akku“ blinkt die rote LED und die gelbe LED leuchtet. Sobald der Akku eine angemessene Temperatur erreicht hat, geht die gelbe Leuchte aus und das Ladegerät nimmt den Ladevorgang wieder auf.

Ein kalter Akku kann mit einer geringeren Geschwindigkeit geladen werden als ein warmer Akku.

Betreiben Sie das USB-Ladegerät keinesfalls, wenn die Belüftungsschlitze blockiert sind. Verhindern Sie, dass Fremdkörper in das USB-Ladegerät eindringen können.

Elektronisches Schutzsystem

XR Li-Ionen-Werkzeuge sind mit einem elektronischen Schutzsystem ausgestattet, das den Akku vor Überladung, Überhitzung und vollständiger Entladung schützt.

Das Werkzeug wird automatisch ausgeschaltet, sobald sich das elektronische Schutzsystem einschaltet. Wenn dies geschieht, setzen Sie den Lithium-Ionen-Akku in das Ladegerät, bis es vollständig aufgeladen ist.

Anweisungen zur Reinigung des Ladegeräts

***WARNUNG: Stromschlaggefahr. Trennen Sie das Netzteil vor der Reinigung von der Steckdose**. Schmutz und Fett können mit einem Tuch oder einer weichen, nicht-metallischen Bürste vom Äußeren des Ladegeräts entfernt werden. Keinesfalls Wasser oder irgendwelche Reinigungslösungen verwenden. Achten Sie darauf, dass niemals Flüssigkeiten in das Gerät eindringen. Tauchen Sie niemals irgendein Teil des Gerätes in eine Flüssigkeit.*

Akku

Wichtige Sicherheitsanweisungen für alle Akkus

Achten Sie beim Bestellen von Ersatzakkus darauf, dass Sie die Katalognummer und die Spannung angeben.

Wenn Sie den Akku aus dem Karton auspacken, ist er nicht vollständig geladen. Lesen Sie die unten aufgeführten Sicherheitsanweisungen, bevor Sie den Akku und das Ladegerät verwenden. Befolgen Sie anschließend den beschriebenen Ladevorgang.

LESEN SIE SÄMTLICHE ANWEISUNGEN

- ***Betreiben Sie das Elektrowerkzeug nicht in explosionsgefährdeten Umgebungen, in denen sich z. B. brennbare Flüssigkeiten, Gase oder Staub befinden.*** *Beim Einsetzen und Herausnehmen des Akkus aus dem Ladegerät können sich Staub oder Dämpfe entzünden.*
- ***Setzen Sie das Akku niemals mit Gewalt in das Ladegerät ein. Führen Sie niemals Änderungen am Akku durch, damit es in ein anderes Ladegerät passt, da das Akku reißen kann, was zu schweren Verletzungen führen kann.***
- *Laden Sie die Akkus nur in Ladegeräten von DEWALT auf.*
- ***Das Ladegerät KEINEN*** *Spritzern aussetzen und NICHT in Wasser oder andere Flüssigkeiten eintauchen.*
- ***Lagern und verwenden Sie das Werkzeug und den Akku nicht an Orten, an denen die Temperatur unter 4 ˚C (39,2 ˚F) fallen kann (zum Beispiel Schuppen oder Metallgebäude im Winter), oder an denen sie 40 ˚C (104 ˚F) erreichen oder überschreiten kann (zum Beispiel Schuppen oder Metallgebäude im Sommer).***
- ***Den Akku nicht verbrennen, auch wenn er stark beschädigt oder vollkommen verschlissen ist.*** *Der Akku kann im Feuer explodieren. Beim Verbrennen eines Lithiumionen-Akkus entstehen giftige Dämpfe und Stoffe.*

- ***Wenn der Akkuinhalt mit der Haut in Kontakt kommt, waschen Sie die Stelle sofort mit einer milden Seife und Wasser.*** *Wenn Akkuflüssigkeit in die Augen gelangt, spülen Sie das offene Auge für 15 Minuten, oder bis die Reizung nachlässt, mit Wasser. Falls Sie sich in ärztliche Behandlung begeben müssen: Das Akkuelektrolyt besteht aus einer Mischung von organischen Karbonaten und Lithiumsalzen.*
- ***Der Inhalt einer geöffneten Akkuzelle kann Atemwegsreizungen verursachen.*** *Sorgen Sie für Frischluft. Wenn die Symptome anhalten, begeben Sie sich in ärztliche Behandlung.*

WARNUNG: *Verbrennungsgefahr. Die Akkuflüssigkeit kann brennbar sein, wenn sie Funken oder einer Flamme ausgesetzt ist.*

WARNUNG: *Versuchen Sie niemals und unter keinen Umständen, den Akku zu öffnen. Wenn das Akkugehäuse Risse oder Beschädigungen aufweist, darf es nicht in das Ladegerät gelegt werden. Den Akku nicht quetschen, fallen lassen oder beschädigen. Verwenden Sie niemals einen Akku oder ein Ladegerät, wenn sie einen harten Schlag erlitten haben, fallen gelassen, überfahren oder sonst wie beschädigt wurden (z. B. wenn sie mit einem Nagel durchlöchert wurden, mit einem Hammer darauf geschlagen oder getreten wurde). Ein Stromunfall oder ein tödlicher Stromschlag könnte entstehen. Beschädigte Akkus sollten zum Recycling zur Kundendienststelle zurückgebracht werden.*

WARNUNG: Feuergefahr. Akku nicht so aufbewahren oder transportieren, dass metallische Gegenstände die offenen Pole berühren können. *Platzieren Sie das Akkupack beispielsweise nicht in Schürzen, Taschen, Werkzeugkästen, Produktverpackungen, Schubladen, usw. mit losen Nägeln, Schrauben, Schlüsseln, usw.*

VORSICHT: Wenn das Werkzeug nicht in Gebrauch ist, muss es seitlich auf eine stabile Fläche gelegt werden, wo es kein Stolperrisiko darstellt und es nicht herunterfallen kann. *Bestimmte Werkzeuge mit großen Akkus stehen aufrecht auf dem Akku und können leicht umgeworfen werden.*

Transport

WARNUNG: Feuergefahr. *Beim Transport von Akkus können Brände entstehen, wenn die Batterieanschlüsse unbeabsichtigt Kontakt mit leitfähigen Materialien bekommen. Stellen Sie beim Transportieren von Akkus sicher, dass die Batterieanschlüsse geschützt und gut isoliert sind, damit sie nicht in Kontakt mit Materialien kommen können, durch die ein Kurzschluss entstehen kann.*
HINWEIS: *Lithium-Ionen-Akkus -sollten nicht in aufgegebenem Reisegepäck transportiert werden.*

DEWALT Akkus erfüllen alle geltenden Transportvorschriften, so wie sie von den Industrie- und Rechtsnormen vorgeschrieben werden, einschließlich der UN-Empfehlungen für

die Beförderung gefährlicher Güter; der Vorschriften über die Beförderung gefährlicher Güter der International Air Transport Association (IATA), der International Maritime Dangerous Goods (IMDG) Regulations und der Regelungen des europäischen Übereinkommens über die internationale Beförderung gefährlicher Güter auf der Straße (ADR). Lithium-Ionen-Zellen und -Akkus wurden gemäß Abschnitt 38,3 der „Empfehlungen der Vereinten Nationen zur Beförderung gefährlicher Stoffe, Testhandbuch und Kriterien" getestet.

In den meisten Fällen ist zu erwarten, dass der Versand eines DEWALT-Akkus von der Klassifizierung als Gefahrstoff der voll regulierten Klasse 9 ausgenommen wird. In der Regel müssen nur Sendungen, die einen Lithium-Ionen-Akku mit einer Energiekennzahl von mehr als 100 Wattstunden (Wh) enthalten, als voll regulierte Klasse 9 verschickt werden. Bei allen Lithium-Ionen-Akkus ist die Wattstunden-Bewertung auf der Packung angegeben. Außerdem empfiehlt DEWALT den alleinigen Luftversand von Lithium-Ionen-Akkus aufgrund der komplexen Regulierungen generell nicht, und zwar unabhängig von der Wattstunden-Bewertung. Lieferungen von Werkzeugen mit Batterien (Combo-Kits) können als Ausnahme per Luftfracht versandt werden, wenn die Wattstunden-Bewertung des Akkus nicht mehr als 100 Wh beträgt.

Unabhängig davon, ob ein Transport als ausgenommen oder vollständig reguliert gilt, liegt es in der Verantwortung des Versenders, sich über die aktuellen Vorschriften in Bezug auf die Anforderungen für Verpackung, Etikettierung/Kennzeichnung und Dokumentation zu informieren.

Die Informationen in diesem Abschnitt des Handbuchs werden in gutem Glauben zur Verfügung gestellt und es wird davon ausgegangen, dass sie zum Zeitpunkt der Erstellung des Dokuments genau sind. Jedoch wird keine Garantie, weder ausdrücklich noch implizit, gegeben. Es liegt in der Verantwortung des Kunden sicherzustellen, dass seine Tätigkeiten den geltenden Vorschriften entsprechen.

Transport des FLEXVOLT™-Akkus

Der DEWALT FLEXVOLT™-Akku hat zwei Betriebsarten: **Anwendung** und **Transport**.

Anwendungsmodus: Wenn der FLEXVOLT™-Akku unabhängig steht oder sich in einem DEWALT 18 V-Produkt befindet, funktioniert er als 18 V-Akku. Wenn sich der FLEXVOLT™-Akku in einem 54V oder 108 V-Produkt (zwei 54 V-Akkus) befindet, funktioniert er als 54 V-Akku.

Transportmodus: Wenn die Abdeckkappe am FLEXVOLT™-Akku angebracht ist, befindet sich der Akku im Transportmodus. Bewahren Sie die Kappe für den Versand auf.

Im Transportmodus werden Zellensegmente im Akkupack elektrisch voneinander getrennt, sodass 3 Akkus mit einer geringeren Wattstundenzahl (Wh) entstehen, statt 1 Akku mit einer größeren Wattstundenzahl. Diese höhere Anzahl von 3 Akkus mit einer niedrigeren

Wattstundenzahl kann das Akkupack bei bestimmten Transportvorschriften außen vor lassen, die bei anderen Akkus mit höherer Wattstundenzahl gelten können.

Zum Beispiel kann für den Transport Wh-Wert 3 x 36 Wh angegeben sein, das bedeutet 3 Akkus mit je 36 Wh. Der Verwendung Wh-Wert kann 108 Wh sein (d.h. 1 Akku).

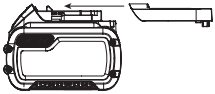

Empfehlungen für die Lagerung

1. Ein idealer Lagerplatz ist kühl und trocken und nicht direktem Sonnenlicht sowie übermäßiger Hitze oder Kälte ausgesetzt. Für eine optimale Akkuleistung und Lebensdauer lagern Sie die Akkus bei Raumtemperatur, wenn sie nicht verwendet werden.
2. Bei längerer Aufbewahrung sollte ein vollständig aufgeladener Akku an einem kühlen, trockenen Ort und außerhalb des Ladegeräts aufbewahrt werden, um optimale Ergebnisse zu erhalten.

Anwendungsbeispiele für use- und transport-kennzeichnungen

HINWEIS: Akkus sollten nicht vollständig entladen aufbewahrt werden. Der Akku muss vor der Verwendung aufgeladen werden.

Schilder am Ladegerät und Akku

Neben den Piktogrammen in dieser Anleitung können sich auf dem Ladegerät und dem Akku folgende Piktogramme befinden:

Vor der Verwendung die Betriebsanleitung lesen.

Die Ladezeit ist den ***Technische Daten*** zu entnehmen.

Nicht mit elektrisch leitenden Gegenständen berühren.

Beschädigte Akkus nicht aufladen.

Das Gerät keiner Nässe aussetzen.

Beschädigte Kabel sofort austauschen.

Nur zwischen 4 ˚C und 40 ˚C aufladen.

Nur in Innenräumen verwenden.

Akku umweltgerecht entsorgen.

Laden Sie DEWALT-Akkus nur mit den dazu bestimmten DEWALT-Ladegeräten auf. Werden andere Akkus als die dazu bestimmten DEWALT-Akkus mit einem DEWALT-Ladegerät aufgeladen, können diese platzen oder andere gefährliche Situationen verursachen.

Den Akku nicht verbrennen.

VERWENDUNG (ohne Transportkappe). Beispiel: Der Wh-Wert lautet 108 Wh (1 Akku mit 108 Wh).

TRANSPORT (mit angebrachter Transportkappe). Beispiel: Der Wh-Wert lautet 3 x 36 Wh (3 Akkus mit 36 Wh).

Akkutyp

Diese Akkus können verwendet werden:

Akkus	(kg)	Akkus	(kg)
DCB546	1,08	**DCB185**	0,35
DCB547/G	1,46	**DCB187**	0,54
DCB548	1,46	**DCB188**	0,95
DCB549	2,12	**DCB189**	0,54
DCB181	0,35	**DCBP034/G**	0,32
DCB182	0,61	**DCBP518/G**	0,75
DCB183/B/G	0,40	**DCB1880**	0,98
DCB184/B/G	0,62	**DCBP318**	0,50

Packungsinhalt

Die Packung enthält:

1 DEWALT USB-Ladegerät

1 USB-Kabel zur Stromversorgung

1 Netzteil

1 Betriebsanleitung

1 Akkupaket (nur im Akku-Starter-Set enthalten)

HINWEIS: Akkus, Ladegeräte und Transportboxen sind im Lieferumfang von N-Modellen nicht enthalten. Akkus und Ladegeräte sind im Lieferumfang von NT-Modellen nicht enthalten. B-Modelle umfassen Akkus mit Bluetooth®-Batterie.

HINWEIS: Die Wortmarke und Logos Bluetooth® sind eingetragene Marken im Besitz von Bluetooth®, SIG, Inc. und jede Verwendung dieser Marken durch DEWALT erfolgt unter Lizenz. Andere Marken und Markennamen sind das Eigentum ihrer jeweiligen Eigentümer.

- *Prüfen Sie das Gerät, die Teile oder Zubehörteile auf Beschädigungen, die beim Transport entstanden sein könnten.*
- *Nehmen Sie sich Zeit, die Betriebsanleitung vor Inbetriebnahme sorgfältig zu lesen.*

Bildzeichen am Werkzeug

Die folgenden Bildzeichen sind am Gerät sichtbar angebracht:

Vor der Verwendung die Betriebsanleitung lesen.

Lage des Datumscodes (Abb. B)

Der Code für das Herstellungsdatum 9 besteht aus einer 4-stelligen Jahresangabe, gefolgt von einer 2-stelligen Wochenangabe und einem 2-stelligen Werkscode.

Beschreibung (Abb. A)

WARNUNG: *Nehmen Sie niemals Änderungen am DCB094 USB-Ladegerät oder dessen Teilen vor. Dies könnte zu Schäden oder Verletzungen führen*

1 Akku
2 Akku-Löseknopf
3 DEWALT USB-Ladegerät
4 USB-Typ-A-Anschluss
5 USB-Typ-C-Anschluss
6 USB-Kabel zur Stromversorgung
7 Netzteil
8 Kraftstoffanzeige

Verwendungszweck

Das DCB094 DEWALT USB-Ladegerät ist mit einem USB-Typ-A-Ladeanschluss und einem USB-Typ-C-Stromversorgungs-Ladeanschluss ausgestattet und dient zum Laden oder zur Stromversorgung von USB-Typ-C-kompatiblen Geräten unter Verwendung von DEWALT 18-V-XR-Akkus. Die Kompatibilität von Ladegeräten und Akkus wird in der Tabelle in diesem Handbuch angegeben.

NICHT in nasser Umgebung oder in der Nähe von entflammbaren Flüssigkeiten oder Gasen verwenden.

Das USB-Ladegerät ist für professionelle Anwendungen vorgesehen.

LASSEN SIE NICHT ZU, dass Kinder in Kontakt mit dem Werkzeug kommen. Wenn unerfahrene Personen dieses Gerät verwenden, sind diese zu beaufsichtigen.

- **Kleine Kinder und behinderte Personen.** Dieses Gerät ist nicht zur Verwendung durch kleine Kinder oder behinderte Personen ohne Aufsicht gedacht.
- Dieses Gerät darf nicht von Personen (einschließlich Kindern) mit eingeschränkten physischen, sensorischen oder mentalen Fähigkeiten oder ohne ausreichende Erfahrung oder Kenntnisse verwendet werden, außer wenn diese Personen von einer Person, die für ihre Sicherheit verantwortlich ist, bei der Verwendung des Geräts beaufsichtigt werden. Lassen Sie nicht zu, dass Kinder mit diesem Produkt allein gelassen werden.

BETRIEB

Betriebsanweisungen

WARNUNG: *Beachten Sie immer die Sicherheitsanweisungen und die geltenden Vorschriften.*

WARNUNG: Um die Gefahr ernsthafter Verletzungen zu reduzieren, muss vor jeder Einstellung und jedem Abnehmen/Installieren von Zubehör das Werkzeug ausgeschaltet und der Akku entfernt werden. *Ein unbeabsichtigtes Starten kann zu Verletzungen führen.*

Anbringen und Entfernen der Akkus (Abb. B)

HINWEIS: Um beste Ergebnisse zu erzielen, sollte der Akku vollständig aufgeladen werden.

WICHTIG: Um zu vermeiden, dass die Akkuladung sich verschlechtert, nehmen Sie den Akku aus dem DEWALT USB-Ladegerät, wenn er nicht verwendet wird.

Überentladungsschutz

Der Überentladungsschutz schaltet das USB-Ladegerät vollständig ab und erfordert, dass der Akku für mindestens 5 Sekunden herausgenommen und dann erneut in das DEWALT USB-Ladegerät eingesteckt wird, um ihn wieder verwenden zu können. Der Benutzer sollte

sich vergewissern, dass er beim Einschalten das entsprechende Blinkmuster sieht, um den ordnungsgemäßen Betrieb sicherzustellen.

Anbringen des Akkus

Schieben Sie den Akku ❶ in das DEWALT USB-Ladegerät ❸, bis der Akku fest sitzt.

WARNUNG: Feuergefahr. Den Akku nicht so aufbewahren oder transportieren, dass metallische Gegenstände die offenen Pole berühren können.

Entfernen des Akkus

Drücken Sie den Akku-Löseknopf ❷ und ziehen Sie das USB-Ladegerät vom Akku ab.

USB-Ladeanschlüsse (Abb. A)

Das DEWALT USB-Ladegerät ❸ ist mit einem USB-Typ-A-Anschluss ❹ sowie mit einem bidirektionalen USB-Typ-C-Anschluss ❺ ausgestattet.

Der Typ-C-Anschluss unterstützt: Quelle – Power Delivery 3.0, Qualcomm*** QC3.0/2.0, Samsung™ AFC, BC 1.2, nur Typ C

- Aufnahme – BC 1.2, Apple****-Aufladung, PD 3.0, nur Typ C

- USB Typ C kann bis zu 100 W aufnehmen oder abgeben

Der Typ-A-Anschluss unterstützt: BC1.2 und Apple**** FastCharge sowie Samsung™ FastCharge (AFC).

Nur Abgabe. Der USB-Typ-A-Anschluss ist für bis zu 12 W geeignet.

HINWEIS: Schließen Sie keine Geräte an, die die Leistungsstufen überschreiten, die auf dem Etikett der Stromquelle angegeben sind. Hierdurch wird die Lebensdauer des USB-Ladegeräts verkürzt.

DeWALT-Akkus lassen sich über den USB-Typ-C-Anschluss der meisten USB-Netzteile aufladen. Einige Netzteile benötigen möglicherweise ein anderes Kabel, das nicht im Lieferumfang dieses Sets enthalten ist, und laden möglicherweise langsamer.

Aufladen eines Geräts

Stecken Sie einen USB-Stecker in den USB-Typ-A-Anschluss ❹ oder in den bidirektionalen USB-Typ-C-Anschluss ❺, um Ihre Geräte mit Strom zu versorgen oder aufzuladen.

HINWEIS: Die LEDs leuchten nicht, während die Geräte des Benutzers mit Strom versorgt oder aufgeladen werden. Die LEDs leuchten nur beim Laden von DEWALT-Akkus.

HINWEIS: Die USB-Anschlüsse werden abgeschaltet und die gelbe LED blinkt, wenn die Temperatur des Akkus außerhalb des zulässigen Bereichs liegt.

***Qualcomm ist eine Marke von Qualcomm Incorporated, registriert in den USA und anderen Ländern.

****Apple ist eine Marke von Apple Inc.

Gürtelclip (Abb. C)

WARNUNG: *Stellen Sie zur Vermeidung von schweren Verletzungen sicher, dass die Schraube, die den Gürtelhaken hält, sicher ist.*

WICHTIG: Verwenden Sie beim Befestigen oder Austauschen des Gürtelhakens **10** am DEWALT USB-Ladegerät nur die mitgelieferte Schraube **11**. Stellen Sie sicher, dass die Schraube gut festgezogen ist.

Wenn der Haken gar nicht verwendet werden soll, kann er vom DEWALT USB-Ladegerät abgenommen werden.

Um den Gürtelhaken zu entfernen, drehen Sie die Schraube **11** heraus, mit der er befestigt ist.

WARTUNG

Ihr USB-Ladegerät wurde für langfristigen Betrieb mit minimalem Wartungsaufwand konstruiert. Ein kontinuierlicher, zufriedenstellender Betrieb hängt von der richtigen Pflege des Gerätes und seiner regelmäßigen Reinigung ab.

WARNUNG: Um die Gefahr schwerer Verletzungen zu mindern, trennen Sie den Akku, bevor Sie Einstellungen vornehmen oder Anbaugeräte oder Zubehör anbringen oder entfernen. *Ungewolltes Anlaufen kann Verletzungen verursachen.*

Das Ladegerät und der Akku können nicht gewartet werden.

Schmierung

Ihr USB-Ladegerät benötigt keine zusätzliche Schmierung.

Reinigung

WARNUNG: *Blasen Sie mit Trockenluft immer dann Schmutz und Staub aus dem Hauptgehäuse, wenn sich Schmutz sichtbar in und um die Lüftungsschlitze ansammelt. Tragen Sie bei diesen Arbeiten zugelassenen Augenschutz und eine zugelassene Staubmaske.*

WARNUNG: *Verwenden Sie niemals Lösungsmittel oder andere scharfe Chemikalien für die Reinigung der nichtmetallischen Teile des Gerätes. Diese Chemikalien können das in diesen Teilen verwendete Material aufweichen. Verwenden Sie ein nur mit Wasser und einer milden Seife befeuchtetes Tuch. Achten Sie darauf, dass niemals Flüssigkeiten in das USB-Ladegerät eindringen. Tauchen Sie niemals irgendein Teil des Geräts in eine Flüssigkeit.*

Optionales Zubehör

WARNUNG: *Da Zubehör, das nicht von DEWALT angeboten wird, nicht mit diesem Produkt getestet wurde, kann die Verwendung von solchem Zubehör mit diesem USB-Ladegerät zu Gefahren führen. Um die Gefahr von Verletzungen zu mindern, sollte mit diesem Produkt nur Zubehör von DEWALT verwendet werden.*

Fragen Sie Ihren Händler nach weiteren Informationen zu geeignetem Zubehör.

Umweltschutz

Die Produkte/Akkus können recycelt werden. Wenn sie jedoch mit einem durchgestrichenen Mülleimer gekennzeichnet sind, dürfen sie nicht als normaler Hausmüll entsorgt werden. Entladen Sie die Batterien vollständig und trennen Sie sie. Trennen Sie zudem nach Möglichkeit alle Lichtquellen vom Produkt. Es liegt in der Verantwortung des Benutzers, personenbezogene Daten vom Produkt zu entfernen. Bringen Sie den Abfall dann zu einer offiziellen Abfallsammelstelle oder zu einer Entsorgungsstelle, wo die Entsorgung häufig kostenfrei ist. Die Entsorgung der Verpackung muss entsprechend dem Materialcode erfolgen. Betriebs- und Sicherheitshinweise sollten erst entsorgt werden, wenn das entsprechende Produkt endgültig nicht mehr verwendet wird.

Bitte informieren Sie sich bei Ihrer Gemeinde/Stadt über die Verfahren zur richtigen Abfallentsorgung. Besuchen Sie für weitere Informationen **www.2helpU.com** und scannen Sie den obigen QR-Code.

USB CHARGER DCB094

Congratulations!

You have chosen a DEWALT tool. Years of experience, thorough product development and innovation make DEWALT one of the most reliable partners for professional power tool users.

Technical Data

		DCB094
Input		
Battery	V_{DC}	18
USB Type C	V_{DC}	5-15V @3A and 20V @5A
Output		
USB Type A	V_{DC}	5, 2.4A
USB Type C	V_{DC}	5-15V @3A and 20V @5A
Battery Port	V_{DC}	18, 5A
Type		1
USB charging port		Type A, Type C
Battery type		Li-Ion
Battery Voltage		18
Weight	kg	0.11
Power Adapter		
Voltage	V_{AC}	100–240
Input AC frequency	Hz	50/60
Model		PD100E-C1C0AVEC
Power output (max)	W	100
Output voltage, current	V_{DC}, A	5V,3A / 9V, 3A / 12V,3A, 15V,3A / 20V,5A
Average active efficiency	%	84.8
Efficiency at low load (10%)	%	76.75
No-load power consumption	W	0.086

WARNING: *To reduce the risk of injury, read the instruction manual.*

Definitions: Safety Guidelines

The definitions below describe the level of severity for each signal word. Please read the manual and pay attention to these symbols.

DANGER: *Indicates an imminently hazardous situation which, if not avoided,* ***will*** *result in* ***death or serious injury****.*

WARNING: *Indicates a potentially hazardous situation which, if not avoided,* ***could*** *result in* ***death or serious injury****.*

CAUTION: *Indicates a potentially hazardous situation which, if not avoided,* ***may*** *result in* ***minor or moderate injury****.*

NOTICE: *Indicates a practice* ***not related to personal injury*** *which, if not avoided,* ***may*** *result in* ***property damage****.*

Denotes risk of electric shock.

Denotes risk of fire.

DCB094 DEWALT USB Charger Safety Warnings

WARNING: *This manual contains important safety and operating instructions for this DCB094 DEWALT USB charger. Before using the DCB094 DEWALT USB charger, read this manual and all labels on the DCB094 DEWALT USB charger, battery pack, charger and product(s) using the power source.*

- *Before using the DCB094 DEWALT USB charger, read all instructions and cautionary markings on the DCB094 DEWALT USB charger, battery pack and product using the battery pack.*
- *Shock hazard. Do not allow any liquid to get inside the DCB094 DEWALT USB charger. Electric shock may result.*
- *Burn hazard. To reduce the risk of injury, use only DEWALT 18 V lithium ion battery packs with the DCB094 DEWALT USB charger. Do not attempt to use it on any other battery packs. Other types of batteries may overheat and burst resulting in personal injury and property damage.*
- ***This DCB094 DEWALT USB charger is not intended for any uses other than supplying power/charging small USB electronics.*** *Any other uses may result in risk of fire, electric shock or electrocution.*
- ***Do not expose the DCB094 DEWALT USB charger to rain or snow.***
- ***When operating the DCB094 DEWALT USB charger outdoors, always provide a dry location.***

- ***Do not operate the DCB094 DEWALT USB charger if it has received a sharp blow, been dropped or otherwise damaged in any way.*** *Take it to an authorized service center.*
- ***Do not disassemble the DCB094 DEWALT USB charger, there are no user serviceable parts.***
- ***Do not operate the DEWALT USB charger with a damaged power adapter or USB cable.***
- ***Do not force the power adapter or USB cable into the DEWALT USB charger's USB port.***

Chargers

DEWALT chargers require no adjustment and are designed to be as easy as possible to operate.

Using an Extension Cable

An extension cord should not be used unless absolutely necessary. Use an approved extension cable suitable for the power input of your charger (see ***Technical Data***). The minimum conductor size is 1 mm^2; the maximum length is 30 m.

When using a cable reel, always unwind the cable completely.

Important Safety Instructions for All Battery Chargers

SAVE THESE INSTRUCTIONS: This manual contains important safety and operating instructions for compatible battery chargers (refer to ***Technical Data***).

- *Before using charger, read all instructions and cautionary markings on charger, battery pack, and product using battery pack.*

WARNING: *Shock hazard. Do not allow any liquid to get inside charger. Electric shock may result.*

WARNING: *We recommend the use of a residual current device with a residual current rating of 30mA or less.*

CAUTION: *Burn hazard. To reduce the risk of injury, charge only DEWALT rechargeable batteries. Other types of batteries may burst causing personal injury and damage.*

CAUTION: *Children should be supervised to ensure that they do not play with the appliance.*

NOTICE: *Under certain conditions, with the charger plugged into the power supply, the exposed charging contacts inside the charger can be shorted by foreign material. Foreign materials of a conductive nature such as, but not limited to, steel wool, aluminum foil or any buildup of metallic particles should be kept away from charger*

cavities. Always unplug the charger from the power supply when there is no battery pack in the cavity. Unplug charger before attempting to clean.

- ***DO NOT attempt to charge the battery pack with any chargers other than DEWALT.*** *DEWALT chargers and battery packs are specifically designed to work together.*
- ***The intended uses of the DEWALT DCB094 are to charge DEWALT rechargeable batteries, and to charge or provide power to USB powered devices.*** *Any other uses may result in risk of fire, electric shock or electrocution.*
- ***Do not expose charger to rain or snow.***
- ***Pull by plug rather than cord when disconnecting charger.*** *This will reduce risk of damage to electric plug and cord.*
- ***Make sure that cord is located so that it will not be stepped on, tripped over, or otherwise subjected to damage or stress.***
- ***Do not use an extension cord unless it is absolutely necessary.*** *Use of improper extension cord could result in risk of fire,electric shock, or electrocution.*
- ***Do not place any object on top of charger or place the charger on a soft surface that might block the ventilation slots and result in excessive internal heat.*** *Place the charger in a position away from any heat source. The charger is ventilated through slots in the top and the bottom of the housing.*
- ***Do not operate charger with damaged cord or plug—****have them replaced immediately.*
- ***Do not operate charger if it has received a sharp blow, been dropped, or otherwise damaged in any way.*** *Take it to an authorised service centre.*
- ***Do not disassemble charger; take it to an authorised service centre when service or repair is required.*** *Incorrect reassembly may result in a risk of electric shock, electrocution or fire.*
- *In case of damaged power supply cord, the supply cord must be replaced immediately by the manufacturer, its service agent or similar qualified person to prevent any hazard.*
- ***Disconnect the charger from the outlet before attempting any cleaning. This will reduce the risk of electric shock.*** *Removing the battery pack will not reduce this risk.*

Charging a Battery (Fig. A)

NOTE: To ensure maximum performance and life of lithium-ion battery packs, charge the battery pack fully before first use.

1. Plug power adapter 7 into an appropriate outlet. For fastest charge rate, use the provided DEWALT power adapter.
   NOTE: Slower charging blink pattern may occur if using lower power adapters.

2. Attach the USB charger ❸ to the battery pack ❶, making sure it is fully seated.
   NOTE: Once the USB charger is inserted the user will see the red LED illuminate for two seconds indicating the power-up sequence.
3. Connect the power adapter ❼ USB port to the USB charger ❸ Type-C USB port using either the provided USB cable ❻ (for fastest charge rate) or a user supplied cable.
4. The Stage 1 Charging blink indicator represents the charge process that charges approximately 80% of the battery's capacity. Stage 2 Charging blink indicator represents the remainder, or top off charge process, for the battery to reach full capacity.
5. The completion of charge will be indicated by both LEDs remaining ON continuously. The battery pack is fully charged and may be removed and used at this time or left in the DEWALT USB charger.

The DEWALT USB charger will not charge a faulty battery pack. The charger refusing to light could indicate a problem with the charger or a faulty battery pack.

NOTE: If the charger refuses to light, take the charger and battery pack to be tested at an authorized service center.

Charger Operation

Refer to the indicators below for the charge status of the battery pack.

Indicators		
	Stage 1 Charging	
	Stage 2 Charging	
	Fully Charged	
	Hot/Cold Pack Delay*	

*The red light will continue to blink, but a yellow indicator light will be illuminated during this operation. Once the battery pack has reached an appropriate temperature, the yellow light will turn off and the charger will resume the charging procedure.

The compatible charger(s) will not charge a faulty battery pack. The charger will indicate faulty battery by refusing to light.

NOTE: This could also mean a problem with a charger.

If the charger indicates a problem, take the charger and battery pack to be tested at an authorised service centre.

Hot/Cold Pack Delay

When the charger detects a battery pack that is too hot or too cold, it automatically starts a Hot/Cold Pack Delay, suspending charging until the battery pack has reached an appropriate temperature. The charger then automatically switches to the pack charging mode. This feature ensures maximum battery pack life.

During hot/cold pack delay, the red LED will blink and the yellow LED will remain solid. Once the battery pack has reached an appropriate temperature, the yellow light will turn off and the charger will resume the charging procedure.

A cold battery pack may charge at a slower rate than a warm battery pack.

Never operate the USB charger the if ventilation slots are blocked. Do not permit foreign objects to enter the interior of the USB charger.

Electronic Protection System

XR Li-Ion tools are designed with an Electronic Protection System that will protect the battery pack against overloading, overheating or deep discharge.

The tool will automatically turn off if the Electronic Protection System engages. If this occurs, place the lithium-ion battery pack on the charger until it is fully charged.

Charger Cleaning Instructions

WARNING: Shock hazard. Disconnect the power adapter from the AC outlet before cleaning*. Dirt and grease may be removed from the exterior of the charger using a cloth or soft non-metallic brush. Do not use water or any cleaning solutions. Never let any liquid get inside the tool; never immerse any part of the tool into a liquid.*

Battery Packs

Important Safety Instructions for All Battery Packs

When ordering replacement battery packs, be sure to include catalogue number and voltage.

The battery pack is not fully charged out of the carton. Before using the battery pack and charger, read the safety instructions below. Then follow charging procedures outlined.

READ ALL INSTRUCTIONS

- ***Do not charge or use battery in explosive atmospheres, such as in the presence of flammable liquids, gases or dust.*** *Inserting or removing the battery from the charger may ignite the dust or fumes.*
- ***Never force battery pack into charger. Do not modify battery pack in any way to fit into a non-compatible charger as battery pack may rupture causing serious personal injury.***
- *Charge the battery packs only in DEWALT chargers.*

- ***DO NOT*** *splash or immerse in water or other liquids.*
- ***Do not store or use the tool and battery pack in locations where the temperature may fall below 4 ˚C (39.2 ˚F) (such as outside sheds or metal buildings in winter), or reach or exceed 40 ˚C (104 ˚F) (such as outside sheds or metal buildings in summer).***
- ***Do not incinerate the battery pack even if it is severely damaged or is completely worn out.*** *The battery pack can explode in a fire. Toxic fumes and materials are created when lithium-ion battery packs are burned.*
- ***If battery contents come into contact with the skin, immediately wash area with mild soap and water.*** *If battery liquid gets into the eye, rinse water over the open eye for 15 minutes or until irritation ceases. If medical attention is needed, the battery electrolyte is composed of a mixture of liquid organic carbonates and lithium salts.*
- ***Contents of opened battery cells may cause respiratory irritation.*** *Provide fresh air. If symptoms persists, seek medical attention.*

WARNING: *Burn hazard. Battery liquid may be flammable if exposed to spark or flame.*

WARNING: *Never attempt to open the battery pack for any reason. If battery pack case is cracked or damaged, do not insert into charger. Do not crush, drop or damage battery pack. Do not use a battery pack or charger that has received a sharp blow, been dropped, run over or damaged in any way (i.e., pierced with a nail, hit with a hammer, stepped on). Electric shock or electrocution may result. Damaged battery packs should be returned to service centre for recycling.*

WARNING: Fire hazard. Do not store or carry the battery pack so that metal objects can contact exposed battery terminals. *For example, do not place the battery pack in aprons, pockets, tool boxes, product kit boxes, drawers, etc., with loose nails, screws, keys, etc.*

CAUTION: When not in use, place tool on its side on a stable surface where it will not cause a tripping or falling hazard. *Some tools with large battery packs will stand upright on the battery pack but may be easily knocked over.*

Transportation

WARNING: Fire hazard. *Transporting batteries can possibly cause fire if the battery terminals inadvertently come in contact with conductive materials. When transporting batteries, make sure that the battery terminals are protected and well insulated from materials that could contact them and cause a short circuit.* ***NOTE:*** *Lithium-ion batteries should not be put in checked baggage.*

DEWALT batteries comply with all applicable shipping regulations as prescribed by industry and legal standards which include UN Recommendations on the Transport of Dangerous

Goods; International Air Transport Association (IATA) Dangerous Goods Regulations, International Maritime Dangerous Goods (IMDG) Regulations, and the European Agreement Concerning The International Carriage of Dangerous Goods by Road (ADR). Lithium-ion cells and batteries have been tested to section 38.3 of the UN Recommendations on the Transport of Dangerous Goods Manual of Tests and Criteria.

In most instances, shipping a DEWALT battery pack will be excepted from being classified as a fully regulated Class 9 Hazardous Material. In general, only shipments containing a lithium-ion battery with an energy rating greater than 100 Watt Hours (Wh) will require being shipped as fully regulated Class 9. All lithium-ion batteries have the Watt Hour rating marked on the pack. Furthermore, due to regulation complexities, DEWALT does not recommend air shipping lithium-ion battery packs alone regardless of Watt Hour rating. Shipments of tools with batteries (combo kits) can be air shipped as excepted if the Watt Hour rating of the battery pack is no greater than 100 Wh.

Regardless of whether a shipment is considered excepted or fully regulated, it is the shipper's responsibility to consult the latest regulations for packaging, labeling/marking and documentation requirements.

The information provided in this section of the manual is provided in good faith and believed to be accurate at the time the document was created. However, no warranty, expressed or implied, is given. It is the buyer's responsibility to ensure that its activities comply with the applicable regulations.

Transporting the FLEXVOLT® Battery

The DEWALT FLEXVOLT® battery has two modes: **Use** and **Transport**.

Use Mode: When the FLEXVOLT® battery stands alone or is in a DEWALT 18V product, it will operate as an 18V battery. When the FLEXVOLT® battery is in a 54V or a 108V (two 54V batteries) product, it will operate as a 54V battery.

Transport Mode: When the cap is attached to the FLEXVOLT® battery, the battery is in Transport mode. Keep the cap for shipping.

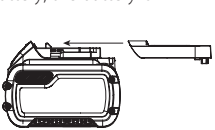

When in Transport mode, strings of cells are electrically disconnected within the pack resulting in 3 batteries with a lower Watt hour (Wh) rating as compared to 1 battery with a higher Watt hour rating. This increased quantity of 3 batteries with the lower Watt hour rating can exempt the pack from certain shipping regulations that are imposed upon the higher Watt hour batteries.

For example, the Transport Wh rating might indicate 3 x 36 Wh, meaning 3 batteries of 36 Wh each. The Use Wh rating might indicate 108 Wh (1 battery implied).

Example of Use and Transport Label Marking

Storage Recommendations

1. The best storage place is one that is cool and dry away from direct sunlight and excess heat or cold. For optimum battery performance and life, store battery packs at room temperature when not in use.
2. For long storage, it is recommended to store a fully charged battery pack in a cool, dry place out of the charger for optimal results.

NOTE: Battery packs should not be stored completely depleted of charge. The battery pack will need to be recharged before use.

Labels on Charger and Battery Pack

In addition to the pictographs used in this manual, the labels on the charger and the battery pack may show the following pictographs:

Read instruction manual before use.

See ***Technical Data*** for charging time.

Do not probe with conductive objects.

Do not charge damaged battery packs.

Do not expose to water.

Have defective cords replaced immediately

Charge only between 4 °C and 40 °C.

Only for indoor use.

Discard the battery pack with due care for the environment.

Charge DEWALT battery packs only with designated DEWALT chargers. Charging battery packs other than the designated DEWALT batteries with a DEWALT charger may make them burst or lead to other dangerous situations.

Do not incinerate the battery pack.

USE (without transport cap). Example: Wh rating indicates 108 Wh (1 battery with 108 Wh).

TRANSPORT (with built-in transport cap). Example: Wh rating indicates 3 x 36 Wh (3 batteries of 36 Wh).

Battery Type

These battery packs may be used:

Battery	(kg)	Battery	(kg)
DCB546	1.08	DCB185	0.35
DCB547/G	1.46	DCB187	0.54
DCB548	1.46	DCB188	0.95
DCB549	2.12	DCB189	0.54
DCB181	0.35	DCBP034/G	0.32
DCB182	0.61	DCBP518/G	0.75
DCB183/B/G	0.40	DCB1880	0.98
DCB184/B/G	0.62	DCBP318	0.50

Package Contents

The package contains:

1 DEWALT USB charger

1 USB power delivery cable

1 Power adapter

1 Instruction manual

1 Battery pack (included in battery starter kit only)

NOTE: Battery packs, chargers and kitboxes are not included with N models. Battery packs and chargers are not included with NT models. B models include Bluetooth® battery packs.

NOTE: The Bluetooth® word mark and logos are registered trademarks owned by the Bluetooth®, SIG, Inc. and any use of such marks by DEWALT is under license. Other trademarks and trade names are those of their respective owners.

- *Check for damage to the tool, parts or accessories which may have occurred during transport.*
- *Take the time to thoroughly read and understand this manual prior to operation.*

Markings on Tool

The following pictograms are shown on the tool:

Read instruction manual before use.

Date Code Position (Fig. B)

The production date code 9 consists of a 4-digit year followed by a 2-digit week and is extended by a 2-digit factory code.

Description (Fig. A)

WARNING: *Never modify the DCB094 USB charger or any part of it. Damage or personal injury could result*

1 Battery pack
2 Battery release button
3 DEWALT USB charger
4 USB Type-A port
5 USB Type-C port
6 USB power delivery cable
7 Power adapter
8 Fuel gauge

Intended Use

The DCB094 DEWALT USB charger is equipped with a USB Type-A charging port and a USB Type-C power delivery charging port and is designed to charge or supply power to USB Type-C compatible devices with the use of DEWALT 18 V XR battery packs. Consult the chart in this manual for compatibility of chargers and battery packs.

DO NOT use under wet conditions or in the presence of flammable liquids or gases.

The USB charger is for professional applications.

DO NOT let children come into contact with the tool. Supervision is required when inexperienced operators use this tool.

- **Young children and the infirm.** This appliance is not intended for use by young children or infirm persons without supervision.
- This product is not intended for use by persons (including children) suffering from diminished physical, sensory or mental abilities; lack of experience, knowledge or skills unless they are supervised by a person responsible for their safety. Children should never be left alone with this product.

OPERATION

Instructions for Use

WARNING: *Always observe the safety instructions and applicable regulations.*

WARNING: To reduce the risk of serious personal injury, turn tool off and disconnect battery pack before making any adjustments or removing/ installing attachments or accessories. *An accidental start-up can cause injury.*

Installing and Removing the Battery Pack (Fig. B)

NOTE: For best results, make sure your battery pack is fully charged.

IMPORTANT: To avoid battery charge depletion, remove the battery pack from the DEWALT USB charger when not in use.

Over-Discharge Protection

Over-discharge protection will completely shut down the USB charger and require the user to remove the battery pack for at least 5 seconds and re-insert into the DEWALT USB charger to use again. The user should ensure they see the power-up blink pattern upon insertion to ensure proper operation.

To Install Battery Pack

Slide the battery pack ❶ into the DEWALT USB charger ❸ until the battery pack is firmly seated.

WARNING: Fire hazard. Do not store or carry the battery pack so that metal objects can contact exposed battery terminals.

To Remove the Battery Pack

Press the battery release button ❷ and pull the USB charger from the battery.

USB Charging Ports (Fig. A)

The DEWALT USB charger ❸ is equipped with a USB Type-A port ❹ and a bi-directional USB Type-C Port ❺.

Type-C port supports: Source – Power Delivery 3.0, Qualcomm* QC3.0/2.0, Samsung™ AFC, BC 1.2, USB Type-C only

- Sink – BC 1.2, Apple** charging, PD 3.0, USB Type-C only

- USB Type-C can sink or source up to 100W

Type-A port supports: BC1.2 and Apple FastCharge and Samsung™ FastCharge (AFC). Output only. USB Type-A port capable of 12W.

NOTE: Do not plug in devices that exceed the output ratings on the power source's label. Doing so will shorten the USB charger's useful life.

DEWALT batteries will charge, via the USB Type C port from most USB power supplies. Some power supplies may require a different cable not supplied with this kit, and may charge at a slower rate.

Charging a Device

Insert a USB plug into the USB Type-A port 4 or bi-directional USB Type-C port 5 to supply power or charge your devices.

NOTE: There will be no LED indication while supplying power to or charging user devices. LEDs will only illuminate when charging DEWALT batteries.

NOTE: The USB ports will shut down and the yellow LED will blink if the battery pack temperture is out of acceptable range.

*Qualcomm is a trademark of Qualcomm Incorporated, registered in the United States and other countries.

**Apple is a trademark of Apple Inc.

Belt Clip (Fig. C)

WARNING: *To reduce the risk of serious personal injury, ensure the screw holding the belt hook is secure.*

IMPORTANT: When attaching or replacing the belt hook 10, to the DEWALT USB charger, use only the screw 11 that is provided. Be sure to securely tighten screw.

If the hook is not desired at all, it can be removed from the DEWALT USB charger.

To remove the belt hook, remove the screw 11 that holds the belt hook in place.

MAINTENANCE

Your USB charger has been designed to operate over a long period of time with a minimum of maintenance. Continuous satisfactory operation depends upon proper care and regular cleaning.

WARNING: To reduce the risk of serious personal injury, disconnect battery pack before making any adjustments or removing/installing attachments or accessories. *An accidental start-up can cause injury.*

The charger and battery pack are not serviceable.

Lubrication

Your USB charger requires no additional lubrication.

Cleaning

WARNING: *Blow dirt and dust out of the main housing with dry air as often as dirt is seen collecting in and around the air vents. Wear approved eye protection and approved dust mask when performing this procedure.*

WARNING: *Never use solvents or other harsh chemicals for cleaning the non-metallic parts of the tool. These chemicals may weaken the materials used in these parts. Use a cloth dampened only with water and mild soap. Never let any liquid get inside the USB charger; never immerse any part of the tool into a liquid.*

Optional Accessories

WARNING: *Since accessories, other than those offered by DEWALT, have not been tested with this product, use of such accessories with this USB charger could be hazardous. To reduce the risk of injury, only DEWALT recommended accessories should be used with this product.*

Consult your dealer for further information on the appropriate accessories.

Protecting the Environment

Products/batteries are recyclable, but if marked with the crossed-out bin, they must not be disposed of with normal household waste.

Run the batteries down completely and separate them, and separate any light sources from the product if possible. It is the user's responsibility to delete personal data from the product. Then take the waste to an official waste collection centre or a participating retailer who will often accept it free of charge. Packaging should be discarded based on the marked material code. Operating and safety instructions should only be discarded once the applicable product is no longer in use.

Please check with your local community/municipality for waste management guidance. For further information, visit **www.2helpU.com** and scan the above QR code.

CHARGEUR USB DCB094

Félicitations !

Vous avez choisi un outil DEWALT. Des années d'expérience, de développement de produits et d'innovation ont fait de DEWALT l'un des partenaires les plus fiables pour les utilisateurs d'outils électriques professionnels.

Caractéristiques techniques

		DCB094
Saisir		
Batterie	V_{CC}	18
USB Type C	V_{CC}	5-15V à 3A et 20V à 5A
Sortie		
USB Type A	V_{CC}	5, 2,4A
USB Type C	V_{CC}	5-15V à 3A et 20V à 5A
Port batterie	V_{CC}	18, 5A
Type		1
Port de charge USB		Type A, Type C
Type de batterie		Li-Ion
Tension de la batterie		18
Poids	kg	0,11
Adaptateur électrique		
Tension	V_{CA}	100-240
Fréquence d'entrée CA	Hz	50/60
Modèle		PD100E-C1C0AVEC
Puissance de sortie (maxi)	W	100
Tension de sortie, courant	V_{CC}, A	5V,3A / 9V, 3A / 12V,3A / 15V,3A / 20V,5A
Efficacité active moyenne	%	84,8
Efficacité à vide (10%)	%	76,75
Consommation électrique à vide	W	0,086

AVERTISSEMENT : *afin de réduire le risque de blessure, lisez le manuel d'instruction.*

Définitions : consignes de sécurité

Les définitions ci-dessous décrivent le niveau de gravité de chaque mot signalétique. Lisez le manuel de l'utilisateur et soyez attentif à ces symboles.

DANGER : *indique une situation dangereuse imminente qui, si elle n'est pas évitée,* ***entraînera*** *des* ***blessures graves ou mortelles****.*

AVERTISSEMENT : *indique une situation dangereuse potentielle qui,* ***si elle n'est pas évitée,*** *pourrait entraîner* ***des blessures*** *graves ou mortelles.*

ATTENTION : *indique une situation dangereuse potentielle qui,* ***si elle n'est pas évitée,*** *pourrait entraîner* ***des blessures minimes*** *ou modérées.*

AVIS : *indique une pratique ne* ***posant aucun risque de dommages corporels,*** *mais qui par contre, si rien n'est fait pour l'éviter,* ***pourrait*** *poser des* ***risques de dommages matériels****.*

Indique un risque d'électrocution.

Indique un risque d'incendie.

DCB094 Avertissement de sécurité propre au chargeur USB DEWALT

AVERTISSEMENT : *cette notice contient d'importantes consignes pour la sécurité et l'utilisation de ce chargeur USB DEWALT DCB094. Avant d'utiliser le chargeur USB DEWALT DCB094, veillez à bien lire cette notice ainsi que toutes les étiquettes apposées sur le chargeur USB DEWALT DCB094, le bloc-batterie, le chargeur et le/les produits(s) utilisant la source d'alimentation.*

- *Avant d'utiliser le chargeur USB DEWALT DCB094, veillez à bien lire toutes les consignes et tous les marquages de précaution apposés sur le chargeur USB DEWALT DCB094, le bloc-batterie et le produit utilisant la source d'alimentation.*
- *Risque de décharge électrique. Ne laissez aucuns liquides pénétrer à l'intérieur du chargeur USB DEWALT DCB094.. Il existe sinon un risque de décharge électrique.*
- *Risque de brûlure. Afin de réduire le risque de blessure, n'utilisez que des blocs-batteries lithium-ion DEWALT 18V avec le chargeur USB DEWALT DCB094. Ne tentez pas de l'utiliser avec d'autres blocs-batteries. D'autres types de batteries pourraient surchauffer et exploser et provoquer des blessures et des dégâts matériels.*
- ***Ce chargeur USB DEWALT DCB094 n'a pas été conçu pour servir à autre chose qu'alimenter ou recharger les petits appareils électroniques USB.*** *Toute*

autre utilisation pourrait occasionner un risque d'incendie, de décharge électrique ou d'électrocution.

- ***N'exposez pas le chargeur USB DEWALT DCB094 à la pluie ou à la neige.***
- ***Si vous utilisez le chargeur USB DEWALT DCB094 à l'extérieur, veillez à ce qu'il soit toujours à l'abri.***
- ***N'utilisez pas le chargeur USB DEWALT DCB094 s'il a reçu un choc violent, s'il est tombé ou s'il a été autrement endommagé de quelque manière que ce soit.*** *Apportez-le à un centre d'assistance agréé.*
- ***Ne démontez pas le chargeur USB DEWALT DCB094 , il ne contient aucune pièce réparable par l'utilisateur.***
- ***Ne faites pas fonctionner le chargeur USB DEWALT s'il l'adaptateur électrique ou le câble USB sont endommagés.***
- ***Ne forcez pas pour insérer l'adaptateur électrique ou le câble USB dans le port du chargeur USB DEWALT.***

Chargeurs

Les chargeur DEWALT n'ont besoin d'aucun réglage et ils sont conçus pour être utilisés de la façon la plus simple possible.

Utiliser une rallonge

N'utilisez une rallonge qu'en cas de nécessité absolue. Veillez à utiliser une rallonge homologuée, adaptée à la puissance absorbée de votre chargeur (consultez les ***Caractéristiques techniques***). La section minimale du conducteur est de 1 mm^2 pour une longueur maximale de 30 m.

Si vous utilisez un enrouleur de câble, déroulez toujours le câble complètement.

Consignes de sécurité importantes propres à tous les chargeurs de batteries

CONSERVEZ CES INSTRUCTIONS : Cette notice contient d'importantes consignes de sécurité et d'utilisation liées aux chargeurs de batterie compatibles (consultez la section ***Caractéristiques techniques***).

- *Avant d'utiliser le chargeur, veuillez lire toutes les instructions et les marquages d'avertissement figurant sur le chargeur, le bloc-batterie et le produit utilisant le bloc-batterie.*

AVERTISSEMENT : *risque de décharge électrique. Ne laissez aucun liquide pénétrer dans le chargeur. Il y aurait sinon un risque de décharge électrique.*

AVERTISSEMENT : *nous recommandons l'utilisation d'un dispositif différentiel à courant résiduel calibré à 30mA ou moins.*

ATTENTION : *risque de brûlure. Afin de réduire le risque de blessure, ne rechargez que des batteries rechargeables DEWALT. Les autres types de batteries pourraient exploser et provoquer des blessures et des dégâts.*

ATTENTION : *les enfants doivent être surveillés pour garantir qu'ils ne jouent pas avec l'appareil.*

REMARQUE : *dans certaines conditions, lorsque le chargeur est branché à l'alimentation électrique, ses contacteurs de charge à nu peuvent être court-circuités par un corps étranger. Les corps étrangers de nature conductrice tels que, mais ne se limitant pas à, la laine d'acier, le papier aluminium ou toute accumulation de particules métalliques doivent être tenus éloignés des cavités du chargeur. Débranchez toujours le chargeur de l'alimentation électrique lorsque qu'aucun bloc-batterie n'y est installé. Débranchez le chargeur avant de le nettoyer.*

- ***NE tentez PAS de recharger le bloc-batterie avec des chargeurs autres que des chargeurs DEWALT.*** *Les chargeurs et les blocs-batteries DEWALT sont spécifiquement conçus pour fonctionner ensemble.*
- ***Les utilisations prévues pour le modèle DEWALT DCB094 sont la charge des batteries DEWALT rechargeables et la charge et l'alimentation des appareils alimentés par USB.*** *Toute autre utilisation pourrait occasionner un risque d'incendie, de décharge électrique ou d'électrocution.*
- ***N'exposez pas le chargeur à la pluie ou à la neige.***
- ***Tirez sur la prise plutôt que sur le cordon pour débrancher le chargeur.*** *Cela permet de réduire le risque d'endommager la prise et le cordon électrique.*
- ***Assurez-vous que le cordon est placé de sorte qu'on ne puisse pas marcher ou trébucher dessus ou l'endommager d'une autre manière.***
- ***N'utilisez pas de rallonge à moins que cela ne soit absolument nécessaire.*** *L'utilisation d'une rallonge inadaptée peut créer un risque d'incendie, de décharge électrique ou d'électrocution.*
- ***Ne placez aucun objet sur le dessus du chargeur et ne placez pas le chargeur sur une surface molle qui pourrait obturer les fentes d'aération et engendrer une accumulation de chaleur à l'intérieur.*** *Placez le chargeur loin de toute source de chaleur. Le chargeur est aéré grâce aux fentes sur le dessus et au bas du boîtier.*
- ***N'utilisez pas un chargeur dont le cordon ou la prise sont endommagés —*** *faites-les immédiatement remplacer.*
- ***N'utilisez pas le chargeur s'il a reçu un choc violent, s'il est tombé ou s'il a été autrement endommagé de quelque manière que ce soit.*** *Emmenez-le dans un centre d'assistance agréé.*

- ***Ne démontez pas le chargeur. Apportez-le dans un centre d'assistance agréé si une révision ou une réparation sont nécessaires.*** *Son réassemblage incorrect peut engendrer un risque de décharge électrique, d'électrocution ou d'incendie.*
- *Si le cordon d'alimentation est endommagé, il doit être remplacé immédiatement par le fabricant, l'un de ses réparateurs agréés ou une personne aux qualifications similaires, afin d'éviter tout risque.*
- ***Débranchez le chargeur de la prise de courant avant de procéder à son nettoyage. Cela permet de réduire le risque de décharge électrique.*** *Le seul retrait du bloc-batterie ne réduit pas ce risque.*

Recharger une batterie (Fig. A)

REMARQUE : Afin de garantir des performances et une durée de vie optimales des blocs-batteries lithium-ion, rechargez-les complètement avant la première utilisation.

1. Branchez l'adaptateur électrique 7 dans une prise de courant adaptée. Pour que la charge soit le plus rapide possible, utilisez l'adaptateur électrique DEWALT fourni.
   REMARQUE : Le motif de clignotement du voyant indiquant une charge plus lente peut apparaître si vous utilisez d'autres adaptateurs électriques.
2. Reliez le chargeur USB 3 au bloc-batterie 1, en veillant à ce qu'il soit bien en place.
   REMARQUE : Une fois le chargeur USB inséré, l'utilisateur voit le voyant rouge s'allumer pendant deux secondes pour indiquer la séquence de mise sous tension.
3. Raccordez le port USB de l'adaptateur électrique 7 au port Type-C USB du chargeur USB 3 à l'aide du câble USB fourni 6 (pour que la charge soit rapide) ou d'un autre câble.
4. Le voyant clignotant de la phase 1 de la charge représente la procédure de charge qui recharge environ 80% de la capacité de la batterie. Le voyant clignotant de la phase 2 de la charge représente la procédure de charge restante ou de charge d'appoint pour que la batterie atteigne sa pleine capacité.
5. La fin de la charge est indiquée par les deux voyants restant allumés en continu. Le bloc-batterie est alors complètement rechargé et il peut soit être retiré et utilisé, soit être laissé dans le chargeur USB DEWALT.

Le chargeur USB DEWALT ne peut pas recharger un bloc-batterie défectueux. Si le chargeur refuse de s'allumer, cela indique un problème avec le chargeur ou avec le bloc-batterie.

REMARQUE : Si le chargeur refuse de s'allumer, retournez-le avec le bloc-batterie dans un centre de réparation agréé pour les faire tester.

Fonctionnement du chargeur

Consultez la représentation des voyants ci-dessous pour connaître l'état de charge du bloc-batterie.

Voyants	
	Charge phase 1
	Charge phase 2
	Charge terminée
	Délai Bloc chaud/froid*

*****Le voyant rouge continue à clignoter, mais un voyant jaune s'allume durant cette opération. Une fois que le bloc-batterie a atteint une température correcte, le voyant jaune s'éteint et le chargeur reprend la procédure de charge.

Les chargeurs compatibles ne rechargent pas les blocs-batteries défectueux. Le chargeur indique un défaut sur le bloc-batterie en refusant de s'allumer.

REMARQUE : Cela peut également signifier un problème avec un chargeur.

Si le chargeur indique un problème, apportez le chargeur et le bloc-batterie dans un centre d'assistance agréé pour qu'ils soient testés.

Délai Bloc chaud/froid

Lorsque le chargeur détecte que le bloc-batterie est trop chaud ou trop froid, il démarre automatiquement un délai Bloc Chaud/Froid, suspendant la charge jusqu'à ce que le bloc-batterie ait atteint la température adéquate. Le chargeur se met alors automatiquement en mode Charge. Cette fonctionnalité permet d'assurer une durée de vie maximale du bloc-batterie.

Pendant un délai Bloc chaud/froid, le voyant rouge clignote et le voyant jaune reste allumé en fixe. Une fois que le bloc-batterie a atteint une température correcte, le voyant jaune s'éteint et le chargeur reprend la procédure de charge.

Un bloc-batterie froid se recharge à une cadence moins rapide qu'un bloc-batterie chaud.

Ne faites jamais fonctionner le chargeur USB si les fentes d'aération sont obstruées. Ne laissez aucun corps étranger pénétrer à l'intérieur du chargeur USB.

Système de protection électronique

Les outils Li-Ion XR sont conçus avec un système de protection électronique qui protège le bloc-batterie des surcharges, des surchauffes ou d'être complètement déchargés.

L'outil s'éteint automatiquement si le système de protection électronique se déclenche. Si cela se produit, placez le bloc-batterie lithium-ion dans le chargeur jusqu'à ce qu'il soit complètement rechargé.

Instructions pour le nettoyage du chargeur

***AVERTISSEMENT : risque de décharge électrique. Débranchez l'adaptateur électrique de la prise de courant avant de le nettoyer**. Éliminez toute trace de saleté ou de graisse de la surface extérieure du chargeur à l'aide d'un chiffon ou d'une brosse souple, non métallique. N'utilisez pas d'eau, ni de solutions de nettoyage. Ne laissez jamais aucun liquide pénétrer à l'intérieur de l'outil et n'immergez jamais aucune de ses pièces dans aucun liquide.*

Batteries

Consignes de sécurité importantes propres à toutes les batteries

Pour commander une batterie de rechange, s'assurer d'inclure son numéro de catalogue et sa tension.

La batterie n'est pas totalement chargée en usine. Avant d'utiliser la batterie et le chargeur, lire les consignes de sécurité ci-dessous. Puis suivre la procédure de charge ci-après.

LIRE TOUTES CES CONSIGNES

- ***Ne pas charger ou utiliser une batterie dans un milieu déflagrant, comme en présence de liquides, gaz ou poussières inflammables.*** *Insérer ou retirer le bloc-pile du chargeur peut enflammer la poussière ou des émanations.*
- ***Ne jamais forcer le bloc batterie dans le chargeur. Ne modifier le bloc batterie d'aucune manière que ce soit pour le faire entrer sur un chargeur incompatible, car le bloc batterie peut se casser et causer de graves blessures.***
- *Charger le bloc batterie uniquement dans les chargeurs DEWALT.*
- ***NE PAS** l'éclabousser ou l'immerger dans l'eau ou d'autres liquides.*
- ***Ne rangez et n'utilisez pas l'outil dans des endroits où la température peut chuter sous 4 ˚C (39,2 ˚F) (comme dans des remises extérieures ou des bâtiments métalliques en hiver), ou atteindre et dépasser 40 ˚C (104 ˚F) (comme dans des remises extérieures ou des bâtiments métalliques en été).***
- ***Ne pas incinérer la batterie même si elle est sévèrement endommagée ou complètement usagée.*** *Car elle pourrait exploser au contact des flammes. Au cours de l'incinération des batteries au lithium-ion, des vapeurs et matières toxiques sont dégagées.*
- ***En cas de contact du liquide de la batterie avec la peau, la rincer immédiatement au savon doux et à l'eau claire.*** *En cas de contact oculaire, rincer l'œil ouvert à l'eau claire une quinzaine de minutes, ou jusqu'à ce que l'irritation cesse. Si des soins médicaux*

sont nécessaires, noter que l'électrolyte de la batterie est composé d'un mélange de carbonates organiques liquides et de sels de lithium.

- ***Le contenu des cellules d'une batterie ouverte pourrait causer une irritation des voies respiratoires.*** *Dans cette éventualité, exposer l'individu à l'air libre. Si les symptômes persistent, consulter un médecin.*

AVERTISSEMENT : *risques de brûlures. Le liquide de la batterie pourrait s'enflammer s'il est exposé à des étincelles ou à une flamme.*

AVERTISSEMENT : *ne jamais tenter d'ouvrir le bloc batterie pour quelque raison que ce soit. Si le boîtier du bloc batterie est fissuré ou endommagé, ne pas l'insérer dans un chargeur. Ne pas écraser, laisser tomber, ou endommager le bloc batterie. Ne pas utiliser un bloc batterie ou un chargeur ayant reçu un choc violent, étant tombé, ayant été écrasé ou endommagé de quelque façon que ce soit (par ex. percé par un clou, frappé d'un coup de marteau, piétiné). Risque de choc électrique ou d'électrocution. Les blocs batterie endommagés doivent être renvoyés à un centre de réparation pour y être recyclés.*

AVERTISSEMENT : risque d'incendie. Ne rangez et ne transportez pas le bloc-batterie s'il est possible que des objets métalliques entrent en contact avec les bornes de la batterie. *Ne placez par exemple pas le bloc-batterie dans des tabliers, poches, boîtes à outils, boîtes de kits d'accessoires, tiroirs, etc. en présence de clous, vis, clés, etc.*

ATTENTION : après utilisation, ranger l'outil, à plat, sur une surface stable là où il ne pourra ni faire tomber ni faire trébucher personne. *Certains outils équipés d'un gros bloc batterie peuvent tenir à la verticale sur celui-ci, mais manquent alors de stabilité.*

Transport

AVERTISSEMENT : risque d'incendie. *Le transport des batteries peut causer un incendie si les bornes de la batterie entrent accidentellement en contact avec des matériaux conducteurs. Lors du transport des batteries, assurez-vous que les bornes de la batterie sont protégées et bien isolées des matériaux avec lesquels elles pourraient entrer en contact et qui pourraient provoquer un court-circuit.*
REMARQUE : *Les batteries Lithium-ion ne doivent pas être transportées dans des bagages enregistrés.*

Les batteries DEWALT sont conformes à toutes les réglementations d'expédition applicables comme prescrit par les normes industrielles et juridiques qui incluent les recommandations de l'ONU pour le transport des marchandises dangereuses, les réglementations relatives aux marchandises dangereuses de l'International Air Transport Association (IATA), les réglementations de l'International Maritime Dangerous Goods (IMDG) et l'accord européen concernant le transport international de marchandises dangereuses sur route

(ADR). Les cellules et les batteries ion lithium ont été testées conformément à la section 38,3 des recommandations de l'ONU pour les tests et critères relatifs au transport des marchandises dangereuses.

Dans la plupart des cas, l'envoi d'un bloc-batterie DEWALT ne sera pas soumis à la classification réglementée de classe 9 pour les matières dangereuses. En règle générale, seuls les envois contenant une batterie Lithium-Ion d'une énergie nominale supérieure à 100 Watts/heure (Wh) nécessitent une expédition réglementée de classe 9. L'énergie nominale en Watts/heure de toutes les batteries Lithium-Ion est indiquée sur l'emballage. De plus, en raison de la complexité de la réglementation, DEWALT ne recommande pas l'expédition aérienne de blocs-batteries seuls, peu importe le wattage/heure nominal. Les envois d'outil avec batterie (kit combiné) peuvent être faits par avion si le wattage/heure nominal du bloc-batterie n'excède pas 100 Wh.

Que l'expédition soit exemptée ou réglementée, l'expéditeur a la responsabilité intégrale de consulter les dernières réglementations relatives à l'emballage, à l'étiquetage/au marquage et aux exigences de documentation.

Les informations fournies dans cette section du manuel sont fournies en bonne foi et sont considérées précises au moment de la rédaction de ce document. Toutefois, aucune garantie explicite ou implicite ne peut être fournie. L'acheteur a la responsabilité de s'assurer que ses activités sont conformes aux réglementations applicables.

Transport de la batterie FLEXVOLT™

La batterie FLEXVOLT™ DEWALT dispose de deux modes : **Utilisation** et **Transport**.

Mode Utilisation : Lorsque la batterie FLEXVOLT™ est seule ou dans un produit DEWALT 18V, elle fonctionne comme une batterie de 18V. Lorsque la batterie FLEXVOLT™ est dans un produit 54V ou 108V (deux batteries de 54V), elle fonctionne comme une batterie de 54V.

Mode Transport : Lorsque le cache est fixé sur la batterie FLEXVOLT™, elle est en mode Transport. Gardez le cache en place pour expédier la batterie.

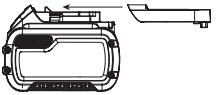

En mode Transport, les chaînes des cellules sont déconnectées électriquement à l'intérieur du bloc pour en faire 3 batteries de plus faible wattage-heure (Wh) comparées à une seule batterie au wattage-heure plus élevé. Le fait de répartir l'énergie consommée du bloc en 3 batteries peut exempter le bloc de certaines réglementations en matière de transport qui sont imposées pour les batteries dont l'énergie consommée est plus élevée.

La puissance en Wh pour le transport peut par exemple être de 3 x 36 Wh, représentant 3 batteries de 36 Wh chacune. La puissance d'utilisation en Wh peut être de 108 Wh (sous entendue, 1 batterie).

Exemple de marquage pour l'utilisation et le transport

Recommandations de stockage

1. Le lieu idéal de rangement est un lieu frais et sec, à l'abri de toute lumière solaire directe et de tout excès de température. Pour des performances et une durée de vie optimales, entreposer les batteries à température ambiante après utilisation.
2. Pour un stockage prolongé, il est recommandé de conserver la batterie complètement chargée dans un lieu frais et sec, hors du chargeur pour de meilleurs résultats.

REMARQUE : les blocs batterie ne doivent pas être stockés complètement déchargés. Le bloc batterie devra être rechargé avant l'utilisation.

Étiquettes sur le chargeur et la batterie

En plus des pictogrammes utilisés dans ce manuel, les étiquettes sur le chargeur et le bloc batterie peuvent montrer les pictogrammes suivants :

Lire la notice d'instructions avant toute utilisation.

Consulter la ***Fiche technique*** pour les temps de charge.

Ne pas mettre en contact avec des objets conducteurs.

Ne pas recharger une batterie endommagée.

Ne pas exposer à l'eau.

Remplacer systématiquement tout cordon endommagé.

Recharger seulement entre 4 °C et 40 °C.

Utiliser uniquement à l'intérieur.

Mettre la batterie au rebut conformément à la réglementation en matière d'environnement.

Recharger les blocs batterie DEWALT uniquement avec les chargeurs DEWALT appropriés. La recharge des blocs batterie différents des batteries DEWALT appropriées avec un chargeur DEWALT peut entraîner leur explosion ou d'autres situations dangereuses.

Ne jetez pas le bloc batterie au feu.

UTILISATION (sans cache de transport). Exemple : Puissance en Wh de 108 Wh (1 batterie de 108 Wh).

TRANSPORT (avec cache de transport intégré). Exemple : Puissance en Wh de 3 x 36 Wh (3 batteries de 36 Wh).

Type de batterie

Ces blocs-batteries peuvent être utilisés:

Batterie	(kg)	Batterie	(kg)
DCB546	1,08	**DCB185**	0,35
DCB547/G	1,46	**DCB187**	0,54
DCB548	1,46	**DCB188**	0,95
DCB549	2,12	**DCB189**	0,54
DCB181	0,35	**DCBP034/G**	0,32
DCB182	0,61	**DCBP518/G**	0,75
DCB183/B/G	0,40	**DCB1880**	0,98
DCB184/B/G	0,62	**DCBP318**	0,50

Contenu de l'emballage

L'emballage contient :

1 chargeur USB

1 câble d'alimentation USB

1 Adaptateur électrique

1 Notice d'utilisation

1 Bloc-batterie (fourni dans le kit Starter Batterie uniquement)

REMARQUE : Les blocs-batteries, chargeurs et mallettes ne sont pas fournis avec les modèles N. Les blocs-batteries et les chargeurs ne sont pas fournis avec les modèles NT. Les modèles B sont livrés avec des blocs-batteries Bluetooth®.

REMARQUE : La marque et les logos Bluetooth® sont des marques commerciales déposées appartenant à Bluetooth®, SIG, Inc. et DEWALT les utilisent sous licence. Les autres marques et noms commerciaux appartiennent à leurs propriétaires respectifs.

- *Vérifiez que l'outil et ses pièces ou accessoires n'ont pas été endommagés pendant le transport.*
- *Prenez le temps de lire intégralement cette notice et de parfaitement la comprendre avant d'utiliser l'outil.*

Marquages apposés sur l'outil

Les pictogrammes suivants sont présents sur l'outil :

Veillez à lire le manuel d'utilisation avant d'utiliser l'outil.

Emplacement du code date (Fig. B)

Le code de la date de fabrication 9 est composé de l'année en 4 chiffres, suivie de la semaine en 2 chiffres, suivie de 2 chiffres représentant le code de l'usine.

Descriptif (Fig. A)

AVERTISSEMENT : *ne modifiez jamais le chargeur USB DCB094 ni aucune de ses pièces. Cela pourrait sinon entraîner des dommages ou des blessures*

1. Bloc-batterie
2. Bouton de libération de la batterie
3. Chargeur USB DEWALT
4. Port USB Type-A
5. Port USB Type-C
6. Câble d'alimentation USB
7. Adaptateur électrique
8. Jauge de niveau de charge

Utilisation prévue

Le chargeur USB DEWALT DCB094 est équipé d'un port de charge USB Type-A et d'un port de charge et d'alimentation USB Type-C. Il a été conçu pour recharger ou alimenter les appareils compatibles USB Type-C qui utilisent des blocs-batteries DEWALT XR 18 V. Consultez le tableau à la fin de cette notice pour savoir quels chargeurs sont compatibles avec quels blocs-batteries.

N'UTILISEZ PAS l'appareil dans un environnement humide ou en présence de liquides ou de gaz inflammables.

Le chargeur USB est destiné à un usage professionnel.

NE LAISSEZ PAS les enfants manipuler l'outil. Les utilisateurs inexpérimentés doivent être supervisés quand ils utilisent cet outil.

- **Jeunes enfants et personnes infirmes.** Cet appareil n'est pas destiné à être utilisé par de jeunes enfants ou des personnes infirmes sans surveillance.
- Ce produit n'est pas destiné à être utilisé par des personnes (y compris les enfants) aux capacités physiques, sensorielles ou intellectuelles réduites ou qui manquent d'expérience, de connaissances ou d'aptitudes, à moins qu'elles ne soient surveillées par une personne responsable de leur sécurité. Ne laissez jamais les enfants seuls avec ce produit.

FONCTIONNEMENT

Instructions pour l'utilisation

AVERTISSEMENT : *respectez toujours les consignes de sécurité et la réglementation applicable.*

AVERTISSEMENT : afin de réduire tout risque de blessure grave, éteignez l'outil et retirez le bloc-batterie avant d'effectuer toute opération de réglage ou de retirer/installer un équipement ou un accessoire. *Un démarrage accidentel peut occasionner des blessures.*

Installer et retirer le bloc-batterie (Fig. B)

REMARQUE : Pour un résultat optimal, assurez-vous que le bloc-batterie est complètement rechargé.

IMPORTANT : Afin d'éviter la perte de charge de la batterie, retirez le bloc-batterie du chargeur USB DEWALT lorsqu'il n'est pas utilisé.

Protection contre la décharge accélérée

Le système de protection contre la décharge accélérée coupe complètement le chargeur USB et nécessite que l'utilisateur retire le bloc-batterie pendant au moins 5 secondes avant de le réinsérer dans le chargeur USB DEWALT pour pouvoir le réutiliser. L'utilisateur doit s'assurer de bien voir le motif de clignotement des voyants qui indique la mise sous tension au moment de l'insertion et qui garantit le bon fonctionnement.

Pour installer le bloc-batterie

Glissez le bloc-batterie ❶ dans le chargeur USB DEWALT ❸ pour qu'il soit parfaitement en place.

AVERTISSEMENT : risque d'incendie. Ne rangez et ne transportez pas le bloc-batterie avec des objets métalliques qui pourraient entrer en contact avec les bornes de la batterie à nu.

Pour retirer le bloc-batterie

Enfoncez le bouton de libération de la batterie ❷ et séparez le chargeur USB de la batterie.

Ports de charge USB (Fig. A)

Le chargeur USB DEWALT 3 est équipé d'un port USB Type-A 4 et d'un port USB Type-C bidirectionnel 5.

Le port Type-C est compatible avec : Source – Power Delivery 3.0, Qualcomm*** QC3.0/2.0, Samsung™ AFC, BC 1.2, Type C uniquement

- Sink – BC 1.2, Apple**** charging, PD 3.0, Type C uniquement

- Le port USB Type C peut absorber ou fournir jusqu'à 100W

Le port Type-A est compatible avec : BC1.2 et Apple**** FastCharge et Samsung™ FastCharge (AFC).

En sortie uniquement. Le port USB-A a une capacité de 12W.

REMARQUE : Ne branchez pas d'appareils dont la puissance de sortie dépasse celle indiquée sur l'étiquette de la source d'alimentation. Cela pourrait sinon raccourcir la durée de vie utile du chargeur USB.

Les batteries DeWALT peuvent être rechargées, sur le port USB Type-C, à partir de la plupart des alimentations électriques USB. Certaines alimentations électriques peuvent nécessiter un câble différent, non fourni dans ce kit et il est possible que la charge soit plus lente.

Recharger un appareil

Insérez une prise USB dans le ports USB Type-A 4 ou dans le port USB Type-C bidirectionnel 5 pour alimenter ou recharger vos appareils.

REMARQUE : Il n'y a aucun voyant qui indique l'alimentation ou la charge des appareils de l'utilisateur. Les voyants ne s'allument que pendant la charge des batteries DEWALT.
REMARQUE : Les ports USB se coupent et le voyant jaune clignote si la température du bloc-batterie sort de la plage autorisée.

***Qualcomm est une marque commerciale appartenant à Qualcomm Incorporated, enregistrée aux États-Unis et dans d'autres pays.

****Apple est une marque commerciale appartenant à Apple Inc.

Clip pour ceinture (Fig. C)

AVERTISSEMENT : *afin réduire le risque de blessures graves, assurez-vous que la vis qui retient le crochet de ceinture est bien fixée.*

IMPORTANT : Pour fixer ou remplacer le crochet de ceinture 10, sur le chargeur USB DEWALT, veillez à n'utiliser que la vis 11 fournie. Veillez à bien serrer la vis.

Si le crochet n'est pas nécessaire, il peut être retiré du chargeur USB DEWALT.

Pour retirer le crochet de ceinture, retirez la vis 11 qui le retient en place.

MAINTENANCE

Votre chargeur USB a été conçu pour fonctionner longtemps avec un minimum d'entretien. Son fonctionnement continu et satisfaisant dépend d'un entretien adéquat et d'un nettoyage régulier.

AVERTISSEMENT : afin de réduire tout risque de graves blessures, débranchez du bloc-batterie avant d'effectuer toute opération de réglage ou de retirer/ installer toute équipement ou accessoire. *Un démarrage accidentel peut occasionner des blessures.*

Le chargeur et le bloc-batterie ne sont pas réparables.

Lubrification

Votre chargeur USB ne requiert aucune lubrification supplémentaire.

Nettoyage

AVERTISSEMENT : *soufflez les saletés et la poussière hors du boîtier à l'air d'air sec dès que de la poussière s'accumule dans et autour des orifices d'aération. Portez des lunettes de protection et un masque antipoussière homologués pour réaliser cette opération.*

AVERTISSEMENT : *n'utilisez jamais de solvants ou d'autres produits chimiques décapants pour nettoyer les pièces non métalliques de l'outil. Ces produits chimiques pourraient fragiliser la matière de ces pièces. Utilisez un chiffon humidifié avec de l'eau et un savon doux. Ne laissez jamais aucun liquide pénétrer à l'intérieur du chargeur USB et n'immergez jamais aucune de ses pièces dans aucun liquide.*

Accessoires en option

AVERTISSEMENT : *les accessoires, autres que ceux proposés par DEWALT, n'ayant pas été testés avec ce produit, leur utilisation avec ce chargeur USB peut être dangereuse. Afin de réduire le risque de blessure, n'utilisez que les accessoires DEWALT recommandés avec ce produit.*

Contactez votre revendeur pour obtenir plus de précisions sur les accessoires appropriés.

Protection de l'environnement

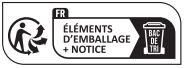

Les produits et les piles/batteries sont recyclables mais s'ils sont marqués du symbole d'une poubelle barrée d'une croix, ils ne doivent pas être jetés avec les déchets ménagers.

Videz complètement les batteries et retirez-les et retirez, si possible, toute source d'éclairage du produit. Il est de la responsabilité de l'utilisateur de supprimer ses données personnelles du produit. Apportez ensuite le produit à jeter dans un centre de récupération des déchets ou chez un revendeur qui, le plus souvent, l'accepte gratuitement. Les emballages doivent être jetés en fonction du code matière qui Fig.e dessus. Les notices et les consignes de sécurité ne doivent être jetées que lorsque le produit qu'elles concernent n'est plus en service.

Veillez à vérifier auprès de votre collectivité/municipalité locale, les directives en matière de gestion des déchets. Pour plus d'informations, visitez le site **www.2helpU.com** et scannez le code QR ci-dessous.

USB-LADER DCB094

Gratulerer!

Du har valgt et DEWALT-verktøy. Mange års erfaring, grundig produktutvikling og innovasjon gjør DEWALT til en meget pålitelig partner for profesjonelle brukere av elektrisk verktøy.

Tekniske data

		DCB094
Tilførsel		
Batteri	V_{DC}	18
USB Type C	V_{DC}	5-15V @3A og 20V @5A
Utgangseffekt		
USB Type A	V_{DC}	5, 2,4 A
USB Type C	V_{DC}	5-15V @3A og 20V @5A
Batteriport	V_{DC}	18, 5A
Type		1
USB-port for lading		Type A, Type C
Batteritype		Li-ion
Batterispenning		18
Vekt	kg	0,11
Strømadapter		
Spenning	V_{AC}	100–240
Inngangsfrekvens vekselstrøm (AC)	Hz	50/60
Modell		PD100E-C1C0AVEC
Effekt (maks)	W	100
Utgangsspenning, strøm	V_{DC}, A	5V,3A / 9V, 3A / 12V,3A / 15V,3A . 20V,5A
Gjennomsnittlig aktiv effekt	%	84,8
Effekt ved lav belastning (10%)	%	76,75
Strømforbruk ubelastet	W	0,086

ADVARSEL: *For å redusere skaderisikoen, les bruksanvisningen.*

Definisjoner: Retningslinjer for sikkerhet

Definisjonene under beskriver alvorlighetsgraden for hvert signalord. Vennligst les bruksanvisningen og legg merke til disse symbolene.

FARE: *Indikerer en overhengende farlig situasjon som* ***vil*** *føre til* ***død eller alvorlige personskader hvis den ikke avverges****.*

ADVARSEL: *Indikerer en potensielt farlig situasjon som* ***kan*** *føre til* ***død eller alvorlige personskader hvis den ikke avverges****.*

FORSIKTIG: *Indikerer en potensielt farlig situasjon som* ***kan*** *føre til* ***små eller moderate personskader hvis den ikke avverges****.*

MERK: *Angir en arbeidsmåte* ***som ikke er relatert til personskader****, men som* ***kan*** *føre til* ***materielle skader hvis den ikke unngås****.*

Betegner fare for elektrisk støt.

Betegner fare for brann.

DCB094 DEWALT USB-lader sikkerhetsadvarsler

ADVARSEL: *Denne bruksanvisningen inneholder viktige sikkerhets- og bruksanvisninger forDCB094 DeWalt USB-laderen. Før bruk av DCB094 DEWALT USB-laderen, les denne bruksanvisningen og alle etiketter på DCB094 DEWALT USB-laderen, batteripakke, lader og produkter som bruker strømkilden.*

- *Før du bruker DCB094 DEWALT USB-laderen les alle instruksjoner og advarsels-merker på DCB094 DEWALT USB-laderen, batteripakken og produktet som bruker batteripakken.*
- *Fare for støt. Ikke la væske komme inn i DCB094 DEWALT USB-laderen. Det kan resultere i elektrisk støt.*
- *Fare for brannskader. For å unngå personskader, bruk kun DEWALT 18 V lithium-ion batteripakker med DCB094 DEWALT USB-laderen. Ikke forsøk å bruke den på andre batteripakker. Andre typer batterier kan overoppvarmes og sprekke og føre til personskader og materielle skader.*
- ***Denne DCB094 DEWALT USB-laderen er ikke ment for annen bruk enn levering av strøm til og lading av små elektriske apparater med USB.*** *Annen bruk kan resultere i brannfare og/eller elektrisk støt.*
- ***Ikke utsett DCB094 DEWALT USB-laderen for regn eller snø.***
- ***Ved bruk av DCB094 DEWALT USB-laderen utendørs skal den plasseres på et tørt sted.***

- ***Ikke bruk DCB094 DEWALT USB-laderen dersom den har fått et slag, er mistet i gulvet eller skadet på annen måte.*** *Lever den til et autorisert serviceverksted.*
- ***Ikke ta fra hverandre DCB094 DEWALT USB-laderen, det er ingen deler innvendig som brukeren kan vedlikeholde.***
- ***Ikke bruk DEWALT USB-laderen med skadet strømadapter eller skadet USB-kabel.***
- ***Ikke tving strømadapteren eller USB-kabelen inn i DEWALT USB-laderens USB-port.***

Ladere

DEWALT-ladere krever ingen justeringer og er designet til å være så enkle som mulig å bruke.

Bruk av skjøteledning

En skjøteledning skal ikke brukes med mindre det er helt nødvendig. Bruk en godkjent skjøteledning egnet for laderens strømforbruk (se ***Tekniske data***). Minimum størrelse på lederen er 1 mm^2, maksimum lengde er 30 m.

Vikle alltid ut kabelen fullstendig når du bruker en kabeltrommel.

Viktige sikkerhetsanvisninger for alle batteripakker

TA VARE PÅ DENNE BRUKSANVISNINGEN: Denne manualen inneholder viktige sikkerhetsanvisninger og bruksanvisninger for kompatible batteriladere (se ***Tekniske data***).

- *Før du bruker laderen les alle instruksjoner og advarsels-merker på laderen, batteripakken og produktet som bruker batteripakken.*

ADVARSEL: *Fare for støt. Ikke la væske komme inn i laderen. Det kan resultere i elektrisk støt.*

ADVARSEL: *Vi anbefaler bruk av en reststrømenhet med et rest-strømområde på 30mA eller mindre.*

FORSIKTIG: *Fare for brannskader. For å redusere faren for personskader, lade kun DEWALT ladbare batterier. Andre type batterier kan sprekke og forårsake personskader og materielle skader.*

FORSIKTIG: *Barn må holdes under oppsyn, sørg for at de ikke leker med apparatet.*

MERK: *Under visse forhold, med laderen koblet til strømforsyningen, kan de eksponerte kontaktene i laderen kortsluttes av fremmedlegemer. Fremmedlegemer som kan lede strøm, inkludert, men ikke begrenset til stålull, aluminiumsfolie eller annen ansamling av metalliske partikler, må holdes unna åpningene i laderen. Kople alltid laderen fra strømtilførselen når det ikke er en batteripakke i hulrommet. Kople fra laderen før rengjøring.*

- ***IKKE forsøk å lade batteripakken med andre ladere enn de som kommer fra DEWALT.*** *DEWALT-ladere og batteripakker er spesielt designet for å jobbe sammen.*
- ***Den tiltenkte bruken av DEWALT DCB094 er å lade DEWALT ladbare batterier og å lade eller levere strøm til apparater som drives via USB.*** *Annen bruk kan resultere i brannfare og/eller elektrisk støt.*
- ***Ikke utsett laderen for regn eller snø.***
- ***Dra i kontakten og ikke ledningen når du kople laderen fra strømmen.*** *Dette reduserer faren for skade på kontakten og ledningen.*
- ***Påse at ledningen er plassert slik at den ikke tråkkes på, snubles i, eller på annen måte utsettes for skade eller påkjenning.***
- ***Ikke bruk skjøteledning med mindre det er helt nødvendig.*** *Bruk av feil skjøteledning kan resultere i brannfare og/eller elektrisk støt.*
- ***Ikke plasser noe på laderen og ikke plasser laderen på en myk overflate som kan blokkere ventilasjonsåpningene og resultere i for høy innvendig temperatur.*** *Plasser laderen et sted unna varmekilder. Laderen ventileres gjennom slisser i toppen og bunnen av huset.*
- ***Ikke bruk lader med skadet ledning eller kontakt —****bytt den ut med en gang.*
- ***Ikke bruk laderen dersom den har fått et slag, er mistet i gulvet eller skadet på annen måte.*** *Lever den på et autorisert serviceverksted.*
- ***Ikke ta laderen fra hverandre; lever den på et autorisert serviceverksted når service eller reparasjon trenges.*** *Å sette den sammen feil kan resultere i elektrisk støt eller brann.*
- *Dersom ledningen er skadet må den byttes ut med en gang av produsenten, dens serviceagent eller lignende kvalifisert person for å unngå farer.*
- ***Kople laderen fra strømtilførselen før du begynner med rengjøring. Dette reduserer faren for elektrisk støt.*** *Fjerning av batteripakken reduserer ikke denne faren.*

Lade et batteri (Fig. A)

MERK: For å sikre maksimum ytelse og levetid på Li-Ionbatteripakker, lad batteripakken helt opp før første gangs bruk.

1. Plugg inn strømadapteren **7** i en passende stikkontakt. For raskeste lading, bruk den medfølgende DEWALT-strømadapteren.
   MERK: Blinkemønster for langsommere lading kan forekomme dersom det brukes svakere strømadaptere.
2. Sett USB-laderen **3** i batteripakken **1**, pass på at den sitter godt.
   MERK: Når USB-laderen er satt inn vil brukeren se den røde LED-indikatoren tenne i to sekunder, for å vise strøm-på prosedyren.

3. Koble strømadapterens 7 USB port til USB charger 3 Type-C USB port ved bruk av enten den medfølgende USB kabelen 6 (for raskest lading) eller brukerens egen kabel.
4. Trinn 1 blinkende ladeindikator viser ladeprosessen for opplading av omtrent 80 % av batterikapasiteten. Trinn 2 blinkende ladeindikator viser resten av ladeprosessen "toppfylling" for full batterikapasitet.
5. Fullført lading vises ved at begge LED er PÅ konstant. Batteripakken er da fullt oppladet og kan brukes, eller den kan bli stående i DEWALT USB-laderen.

DEWALT USB-laderen vil ikke lade en feilaktig batteripakke. Når laderen ikke tenner indikerer det et problem med laderen eller feil ved batteripakken.

MERK: Dersom laderen ikke tenner, ta med lader og batteripakke til et autorisert servicesenter for testing.

Bruk av lader

Se indikatorene under for batteripakkens ladetilstand.

Indikatorer	
	Trinn 1 – lading
	Trinn 2 – lading
	Fulladet
	Ventetid for varm/kald pakke*

*Det røde lyset vil fortsette å blinke, men et gult indikatorlys vil lyse under denne operasjonen. Når batteripakken har kjølt seg ned, vil det gule lyset bli slått av og laderen vil gjenoppta ladeprosedyren.

Kompatible ladere vil ikke lade en defekt batteripakke. Laderen vil indikere feil ved batteripakken ved at lyset ikke er på.

MERK: Dette kan også tyde på et problem med laderen.

Dersom laderen indikerer er problem, ta med lader og batteripakke til et servicesenter for testing.

Ventetid for varm/kald pakke

Dersom laderen detekterer et batteri som er for varmt eller for kaldt, vil den automatisk starte en "varm/kald pakke forsinkelse", og venter med å lade til batteriet har passende temperatur. Laderen vil deretter automatisk skifte til lademodus for pakken. Denne funksjonen sikrer maksimal levetid på batteripakken.

Ved forsinkelse på grunn av varm eller kald batteripakke, vil den røde LED blinke og den gule LED vil lyse konstant. Når batteripakken har kjølt seg ned, vil det gule lyset bli slått av og laderen vil gjenoppta ladeprosedyren.

En kald batteripakke vil lade med lavere hastighet enn en varm batteripakke.

Bruk aldri USB-laderen dersom ventilasjonsåpningen er blokkert. Pass på at fremmedlegemer ikke kommer inn i USB-laderen.

Elektronisk beskyttelsesystem

XR Li-ione verktøy er designet med et elektronisk beskyttelsessystem som vil beskytte batteripakken mot overlading, overoppvarming eller dyp utlading.

Verktøyet vil automatisk slå seg av dersom beskyttelsessystemet aktiveres (Electronic Protection System). Dersom det skjer, sett Li-Ion batteriet på laderen til det er helt oppladet igjen.

Rengjøringsanvisninger for lader

ADVARSEL: Fare for støt. Koble strømadapteren fra strømuttaket før rengjøring*. Smuss og fett kan fjernes fra laderen ved hjelp av en klut eller en myk, metallfri børste. Ikke bruk vann eller vaskemidler. Aldri la noen væske trenge inn i verktøyet; aldri dypp noen del av verktøyet i en væske.*

Batteripakke

Viktige sikkerhetsinstruksjoner for alle batteripakker

Sørg for å inkludere katalognummer og spenning når du bestiller nye batteripakker.

Batteriet kommer ikke fullstendig ladet ut av pakningen. Les sikkerhetsinstruksjonene under før du bruker batteripakken og laderen. Følg deretter ladeprosedyrene som er beskrevet.

LES ALLE INSTRUKSJONER

- ***Ikke lad eller bruk batteriet i eksplosive omgivelser, slik som i nærheten av antennelige væsker, gasser eller støv.*** *Innsetting eller uttak av batteriet kan antenne støvet eller gassen.*
- ***Tving aldri batteripakken inn i laderen. Ikke modifiser batteripakken på noen måte for å passe inn i en ikke-kompatibel lader idet batteripakken kan sprekke og forårsake alvorlig personskade.***
- *Lad batteripakkene kun i DEWALT ladere.*
- ***IKKE*** *sprut på eller senke ned i vann eller andre væsker.*
- ***Oppbevar og bruk ikke verktøyet og batteripakken på steder hvor temperaturen kan falle under 4 ˚C (39,2 ˚F) (slik som skur utendørs eller metallbygninger om vinteren) eller overskride 40 ˚C (104 ˚F) (slik som skur utendørs eller metallbygninger om sommeren).***

- ***Ikke brenn batteripakken selv om den er alvorlig skadet eller fullstendig utslitt.*** *Batteripakken kan eksplodere i en brann. Giftige gasser og materialer oppstår når man brenner litium ion-batteripakker.*
- ***Hvis batteriets innhold kommer i kontakt med huden, vasker du området med mild såpe og vann.*** *Hvis du får batterivæske på øyet, skyller du det åpne øyet i 15 minutter eller til irritasjonen gir seg. I tilfelle det trengs medisinsk tilsyn, er batteriets elektrolytt sammensatt av en blanding av organiske karbonater og litium-salter.*
- ***Innholdet i åpne battericeller kan forårsake irritasjon av luftveiene.*** *Skaff frisk luft. Søk medisinsk ettersyn hvis symptomene vedvarer.*

ADVARSEL: *Fare for brannskader. Batterivæsken kan antennes hvis den utsettes for gnister eller flammer.*

ADVARSEL: *Forsøk aldri å åpne batteripakken av noen årsak. Ikke sett i laderen dersom batteripakkens ytre er sprukket eller skadet. Ikke knus, slipp i gulvet eller skad batteripakken. Ikke bruk en batteripakke eller lader som har fått et slag, er mistet i gulvet, påkjørt eller skadet på annen måte (f.eks. gjennomboret av en spiker, slått med hammer, tråkket på). Det kan resultere i elektrisk støt. Skadede batteripakker skal leveres til servicesenteret for gjenvinning.*

ADVARSEL: Fare for brann. Ikke lagre eller transporter batteripakken slik at batteripolene kan komme i kontakt med metallobjekter. *For eksempel, ikke legg batteriet i forkle, lommer, verktøyskrin, produktesker, skuffer etc. sammen med løse spikere, skruer, nøkler, etc.*

FORSIKTIG: Når det ikke er i bruk plasser verktøyet på siden på en stabil overflate der det ikke skaper fare for snubling eller fall. *Noen verktøy med store batteripakker kan stå på batteripakken, men kan lettes slås overende.*

Transport

ADVARSEL: Fare for brann. *Transport av batterier kan kanskje føre til brann dersom batteripolene utilsiktet kommer i kontakt med elektrisk ledende materialer. Ved transport av batterier, pass på at batteripolene er beskyttet og godt isolerte fra materialer som kan komme i kontakt og føre til kortslutning.*
MERK: *Lithium-ione batterier skal ikke være med i innsjekket bagasje.*

DEWALT batterier samsvarer med alle aktuelle shipping-forskrifter som angitt av bransjen og lovregler, inkludert UN Recommendations on the Transport of Dangerous Goods; International Air Transport Association (IATA) Dangerous Goods Regulations, International Maritime Dangerous Goods (IMDG) Regulations, og European Agreement Concerning The International Carriage of Dangerous Goods by Road (ADR). Litium-ion celler og batterier er testet i henhold til avsnitt 38,3 i "UN Recommendations on the Transport of Dangerous Goods Manual of Tests and Criteria."

I de fleste tilfeller vil forsendelse av en DEWALT batteripakke være unntatt fra klassifisering som en fullt regulert Class 9 Hazardous Material. Vanligvis vil bare forsendelser som inneholder et litium-ione batteri med høyere energiklassifisering enn 100 watt-timer (Wh) kreve forsendelse som fullt regulert Class 9. Alle litium-ione batterier har angitt watt-timer på pakken. Men på gunn av de kompliserte reglene anbefaler DEWALT ikke å sende litium-ione batteripakker med fly, uansett watt-time klassifisering. Forsendelser av verktøy med batterier (kombinerte sett) kan unntaksvis sendes med fly dersom angitt watt-timer på batteripakken er under 100 Wh.

Uansett om en transport regnes som unntatt eller fullt regulert, er det senderens ansvar å sjekke de gjeldende reglene for pakking, etiketter/merking og dokumentasjon.

Informasjonen i dette avsnittet av manualen er gitt i god tro og ansett som nøyaktig på tidspunktet dokumentet ble opprettet. Men det gis ingen garantier, hverken eksplisitt eller implisitt. Det er kjøperens ansvar å sikre at aktivitetene samsvarer med de gjeldende retningslinjer.

Transport av FLEXVOLT™ batteriet

DEWALT FLEXVOLT™ batteriet har to moduser: **Bruk** og **transport**.

Bruks-modus: Når FLEXVOLT™-batteriet står alene eller er montert i et DEWALT 18V produkt, fungerer det som et 18V batteri. Dersom FLEXVOLT™-batteriet er i et 54V eller et 108V (to 54V batterier) produkt, vil det fungere som et 54V batteri.

Transport-modus: Når hetten er satt på FLEXVOLT™-batteriet, er batteriet i transport-modus. La hetten være på ved forsendelse.

I transportmodus blir rekker av celler elektrisk frakoblet i pakken slik at det dannes 3 batterier med lavere watt-timer (Wh) sammenlignet med 1 batteri med høyere watt-timer. Denne endringen til 3 batterier med lavere watt-timer gjør at pakken er unntatt fra visse begrensende shipping-regler som gjelder batterier med høyere watt-timer.

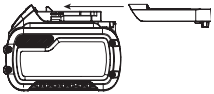

For eksempel kan Wh-spesifikasjonen for Transport være 3 x 36 Wh, som betyr 3 batterier på 36 Wh hver. Wh- spesifikasjonen for bruk kan være 108 Wh (som betyr 1 batteri).

Eksemple på merking for bruk og for transport

Anbefalinger for lagring

1. Den ideelle lagringsplassen er kjølig og tørr og ikke utsatt for direkte solskinn samt for sterk varme eller kulde. For optimal batteriytelse og levetid bør batteripakker lagres i romtemperatur når de ikke er i bruk.
2. For lang tids lagring, anbefales det for optimalt resultat å lagre en fullt ladet batteripakke på et kjølig og tørt sted uttatt av laderen.

MERK: Batteripakker bør ikke lagres fullt utladet. Batteripakken må lades opp igjen før bruk.

Merking på laderen og batteripakken

I tillegg til piktogrammene som er brukt i denne manualen, kan etikettene på laderen og batteripakken vise følgende piktogrammer:

Les instruksjonshåndboken før bruk.

Se ***Tekniske data*** for ladetid.

Ikke undersøk med strømførende gjenstander.

Ikke lad skadede batteripakker.

Ikke utsett for vann.

Få byttet defekte ledninger omgående.

Lades kun mellom 4 °C og 40 °C.

Kun for innendørs bruk.

Deponer batteripakken på miljøvennlig vis.

Lad kun DEWALT batteripakker med de angitte DEWALT laderne. Lading av andre batteripakker enn de angitte DEWALT batteriene med en DEWALT lader kan føre til at de sprekker eller til andre farlige situasjoner.

Ikke brenn batteripakken.

BRUK: Bruk uten transporthette, nominell Wh er 108 Wh (1 batteri med 108 Wh).

Transport: Bruk med innebygget transporthette, nominell Wh er 3 x 36 Wh (3 batteri med 36 Wh).

Batteritype

Disse batteripakkene kan brukes:

Batteri	(kg)	Batteri	(kg)
DCB546	1,08	**DCB185**	0,35
DCB547/G	1,46	**DCB187**	0,54
DCB548	1,46	**DCB188**	0,95
DCB549	2,12	**DCB189**	0,54
DCB181	0,35	**DCBP034/G**	0,32
DCB182	0,61	**DCBP518/G**	0,75
DCB183/B/G	0,40	**DCB1880**	0,98
DCB184/B/G	0,62	**DCBP318**	0,50

Pakkens innhold

Pakken inneholder:

1 DEWALT USB-lader

1 USB strømkabel

1 Strømadapter

1 Bruksanvisning

1 Batteripakke (kun inkludert i batteri-startsett)

MERK: Batteripakker, ladere og utstyrsbokser er ikke inkludert i N-modeller. Batteripakker og ladere er ikke inkludert i NT-modeller. B-modeller inkluderer Bluetooth® batteripakker.

MERK: Bluetooth® ordmerke og logoer er varemerker eiet av Bluetooth®, SIG, Inc. og all bruk av slike merker ved DEWALT er underlagt lisens. Andre varemerker og merkenavn eies av sine respektive eiere.

- *Kontroller for skader på verktøy, deler eller tilbehør som kan ha oppstått under transporten.*
- *Ta deg tid til å lese grundig og forstå denne bruksanvisningen før bruk.*

Merking på verktøyet

Følgende piktogrammer er vist på verktøyet:

Les bruksanvisningen før bruk.

Datokode plassering (Fig. B)

Produksjonsdatokoden **9** består av et 4-sifret år fulgt av en 2-sifret uke med tillegg av en 2-sifret fabrikkode.

Beskrivelse (Fig. A)

ADVARSEL: *Modifiser aldri DCB094USB-laderen eller deler av den. Det kan føre til materielle skader eller personskader*

1. Batteripakke
2. Batterilåseknapp
3. DEWALT USB-lader
4. USB Type-A port
5. USB Type-C port
6. USB strømkabel
7. Strømadapter
8. Ladeindikator

Tiltenkt bruk

DCB094 DEWALT USB-laderen leveres med en USB Type-A ladeport og en USB Type-C strømladeport og er designet for å lade eller gi strøm til USB Type-C kompatible apparater ved bruk av DEWALT 18 V XR batteripakker. Sjekk tabellen i denne bruksanvisningen for kompatibilitet av ladere og batteripakker.

SKAL IKKE BRUKES under våte forhold eller i nærheten av antennelige væsker eller gasser.

USB-laderen er ment for profesjonelle bruk.

IKKE la barn komme i kontakt med verktøyet. Tilsyn er nødvendig når uerfarne brukere skal bruke dette verktøy.

- **Små barn og uføre.** Dette apparatet er ikke tiltenkt bruk av små barn eller uføre uten oppsyn.
- Dette produktet er ikke ment for bruk av personer (inkludert barn) med reduserte fysiske, sensoriske eller mentale evner, eller mangel på erfaring og kunnskap, med mindre de får tilsyn av en person ansvarlig for deres sikkerhet. Barn skal aldri forlates alene med dette produktet.

BRUK

Bruksanvisning

ADVARSEL: *Ta alltid hensyn til sikkerhetsinstruksjonene og gjeldende forskrifter.*

ADVARSEL: For å redusere risikoen for alvorlig personskade, slå av verktøyet og koble fra batteripakken før du foretar eventuelle justeringer eller fjerner/installerer tilleggsutstyr eller tilbehør. *En utilsiktet oppstart kan føre til personskader.*

Montering og fjerning av batteripakken (Fig. B)

MERK: For best resultat, pass på at batteripakken er helt oppladet før bruk.

VIKTIG: For å unngå batteriutladning, fjern batteripakken fra DEWALT USB-laderen når den ikke er i bruk.

Dyp-utladingsbeskyttelse

Dyp-utladingsbeskyttelsen vil stenge USB-laderen helt og kreve at brukeren tar av batteripakken i minst 5 sekunder og sette den inn igjen i DEWALT USB-laderen for å bruke den igjen. Brukeren bør forsikre seg om at de ser strøm-på blinkemønsteret før innsetting for korrekt bruk.

For å installere batteripakken

Skyv batteripakken ❶ inn i DEWALT USB-ladere ❸ til batteripakken sitter godt.

ADVARSEL: Fare for brann. Ikke lagre eller transporter batteripakken slik at batteripolene kan komme i kontakt med metallobjekter.

Fjerne batteripakken

Trykk på batterilåseknappen ❷ og trekk USB-laderen av batteriet.

USB-ladeporter (Fig. A)

DEWALT USB-lader ❸ er utstyrt med en USB Type-A port ❹ og en to-veis USB Type-C Port ❺.

Type-C port støtter: Kilde – Power Delivery 3.0, Qualcomm*** QC3.0/2.0, Samsung™ AFC, BC 1.2, kun Type C

- Mottak – BC 1.2, Apple**** charging, PD 3.0, kun Type C

- USB Type C kan levere eller motta opp til 100 W

Type-A port støtter: BC1.2 og Apple**** FastCharge og Samsung™ FastCharge (AFC).

Kun utgang. USB Type-A port tåler 12W.

MERK: Ikke plugg til enheter som overskrider utgangseffekten til etiketten på strømkilden. Å gjøre det vil forkorte USB-laderens levetid.

DeWALT batterier vil lade via USB Type C porten fra de fleste USB-strømadaptere. Noen strømkilder kan kreve en annen kabel enn den som kommer i dette settet, og kan lade langsommere.

Lade et apparat

Sett en USB-kontakt i USB Type-A porten ❹ eller to-veis USB Type-C porten ❺ for å levere strøm til eller lade apparatet.

MERK: Det er ingen LED-indikator tent ved levering av strøm eller lading av apparater. LED-indikator tennes bare ved lading av DEWALT batterier.

MERK: USB-portene stenger og den gule LED-indikatoren blinker mår batteripakkens temperatur er utenfor akseptert område.

***Qualcomm is een handelsmerk van Qualcomm Incorporated, geregistreerd in de Verenigde Staten en andere landen.

****Apple is een handelsmerk van Apple Inc.

Belteklips (Fig. C)

ADVARSEL: *For å redusere faren for alvorlig personskade, sørg for at skruen som holder beltekroken sitter godt.*

VIKTIG: Ved festing eller skifting av beltekroken **10**, på DEWALT USB-laderen, bruk kun skruen **11** som følger med. Påse at skruen strammes godt.

Dersom kroken ikke ønskes, kan den fjernes fra DEWALT USB-laderen.

For å ta av beltekroken, ta ut skruen **11** som holder beltekroken på plass.

VEDLIKEHOLD

Din USB-lader er konstruert for å virke over en lang tidsperiode med et minimum av vedlikehold. Kontinuerlig tilfredsstillende drift er avhengig av riktig stell og regelmessig renhold.

ADVARSEL: For å redusere risikoen for personskader, koble verktøyet fra batteripakken før du foretar eventuelle justeringer eller fjerner/installerer tilleggsutstyr eller tilbehør. *Utilsiktet oppstart kan føre til personskader.*

Det kan ikke utføres service på laderen og batteripakken.

Smøring

Denne USB-laderen trenger ikke ekstra smøring.

Rengjøring

ADVARSEL: *Blås skitt og støv ut av hovedhuset med tørr luft når du ser at skitt samles inne i og rundt luftåpningene. Bruk godkjente vernebriller og godkjent støvmaske når prosedyren utføres.*

ADVARSEL: *Bruk aldri løsemidler eller sterke kjemikalier for å rengjøre ikke-metalliske deler av verktøyet. Disse kjemikaliene kan svekke materialene som brukes i disse delene. Bruk en klut som bare er fuktet med vann og mild såpe. Aldri la noen væske trenge inn i USB-laderen, aldri dypp noen del av verktøyet i en væske.*

Tilleggsutstyr

ADVARSEL: *Siden annet tilbehør enn det som tilbys av DEWALT, ikke er testet med dette produktet, kan bruk av slikt tilbehør med USB-laderen være farlig. For å redusere faren for personskader, bruk kun tilbehør anbefalt av DEWALT med dette produktet.*

Ta kontakt med din forhandler for ytterligere informasjon om egnet ekstrautstyr.

Beskyttelse av miljøet

Produkter/batterier er resirkulerbare, men hvis de er merket med en overkrysset søppelkasse, må de ikke kastes sammen med vanlig husholdningsavfall. Kjør batteriene helt ned og skill dem fra produktet, og skill eventuelle lyskilder fra produktet hvis mulig. Det er brukerens ansvar å slette personopplysninger fra produktet. Ta deretter avfallet til et offentlig avfallsinnsamlingssenter eller en deltakende forhandler som ofte vil akseptere det gratis. Emballasje bør kastes i henhold til den merkede materialkoden. Bruks- og sikkerhetsanvisninger skal først kastes når produktene de omhandler ikke lenger er i bruk.

Vennligst sjekk med din lokale kommune for veiledning om avfallshåndtering. For mer informasjon, besøk **www.2helpU.com** og skann QR-koden ovenfor.

USB -LATURIN DCB094

Onnittelut!

Olet valinnut DEWALT-työkalun. Monien vuosien kokemus, huolellinen tuotekehitys ja innovaatiot tekevät DEWALT työkaluista luotettavia kumppaneita ammattilaisille.

Tekniset tiedoissa

		DCB094
Syöttö		
Akku	V_{DC}	18
C-tyypin USB	V_{DC}	5-15 V @ 3 A ja 20 V @ 5 A
Antoteho		
USB tyyppi A	V_{DC}	5, 2,4 A
C-tyypin USB	V_{DC}	5-15 V @ 3 A ja 20 V @ 5 A
Akkuliitäntä	V_{DC}	18, 5A
Tyyppi		1
USB-latausportti		A-tyyppi, C-tyyppi
Akkutyyppi		Litiumioni
Akkujännite		18
Paino	kg	0,11
Virtasovitin		
Jännite	V_{AC}	100–240
Tulon AC-taajuus	Hz	50/60
Malli		PD100E-C1C0AVEC
Antoteho (maks.)	W	100
Lähtöjännite, virta	V_{DC}, A	5 V, 3 A / 9 V, 3 A / 12 V, 3 A / 15 V, 3 A / 20 V, 5 A
Keskimääräinen aktiivinen tehokkuus	%	84,8
Tehokkuus pienellä kuormituksella (10 %)	%	76,75
Kuormittamaton virrankulutus	W	0,086

VAROITUS: *Loukkaantumisriskin vähentämiseksi lue tämä käyttöohje.*

Määritykset: Turvallisuusohjeet

Alla näkyvät selitykset liittyvät turvallisuuteen. Lue käyttöohje ja kiinnitä huomiota näihin symboleihin.

VAARA: *Varoittaa välittömästä vaaratilanteesta, jolloin* ***vaarana*** *on* ***kuolema tai vakava henkilövahinko****.*

VAROITUS: *Varoittaa mahdollisesta vaaratilanteesta, jolloin olemassa on* ***hengenvaara tai vakavan henkilövahingon mahdollisuus****.*

HUOMIO: *Varoittaa mahdollisesta vaaratilanteesta, jolloin vaarana on* ***lievä tai keskivakava loukkaantuminen****.*

HUOMAUTUS: *Viittaa menettelyyn, joka* ***ei välttämättä aiheuta henkilövahinkoa*** *mutta* ***voi aiheuttaa omaisuusvahingon****.*

Sähköiskun vaara.

Tulipalon vaara.

DCB094 DEWALT USB -laturin turvallisuusvaroitukset

VAROITUS: *Tässä ohjeessa on tärkeitä turvallisuus- ja käyttöohjeita DCB094 DEWALT USB-laturiin. Tämä ohjekirja ja kaikki DCB094 DEWALT USB -laturissa, akussa, laturissa ja virtalähdettä käyttävissä laitteissa olevat merkit tulee lukea ennen DCB094 DEWALT USB -laturin käyttämistä.*

- *Lue kaikki DCB094 DEWALT USB -laturin, akun ja akkua käyttävän tuotteen ohjeet ja varoitusmerkinnät ennen DCB094 DEWALT USB -laturin käyttämistä.*
- *Sähköiskuvaara. Älä päästä nestettä DCB094 DEWALT USB -laturin sisään. Se voi aiheuttaa sähköiskun.*
- *Palovamman vaara. Henkilövahinkojen välttämiseksi käytä DCB094 DEWALT USB -laturissa ainoastaan DEWALT 18 V -litiumioniakkuja. Älä yritä käyttää sitä muilla akuilla. Muut akkutyypit voivat ylikuumentua ja puhjeta ja aiheuttaa henkilö- ja omaisuusvahinkoja.*
- ***Tätä DCB094 DEWALT USB -laturia ei ole tarkoitettu muuhun tarkoitukseen kuin virran syöttämiseen pieniin elektronisiin USB-laitteisiin sekä niiden lataamiseen.*** *Muu käyttö voi aiheuttaa tulipalon, sähköiskun tai jopa kuolettavan sähköiskun vaaran.*
- ***Suojaa DCB094 DEWALT USB -laturi vedeltä ja lumelta.***
- ***Kun DCB094 DEWALT USB -laturia käytetään ulkona, varmista aina kuiva ympäristö.***

- ***Älä käytä DCB094 DEWALT USB -laturia, jos siihen on kohdistunut terävä isku, se on pudotettu tai muuten vahingoittunut millään tavalla.*** *Vie se valtuutettuun huoltoliikkeeseen.*
- ***DCB094 DEWALT USB -laturia ei saa purkaa, sen sisällä ei ole käyttäjän huollettavia osia.***
- ***Älä käytä DEWALT USB -laturia, jos sen virtasovitin tai USB-kaapeli on vaurioitunut.***
- ***Virtasovitinta tai USB-kaapelia ei saa liittää väkisin DEWALT USB -laturin USB-porttiin.***

Laturit

DEWALT -laturit eivät vaadi säätöä ja niiden käyttö on suunniteltu mahdollisimman helpoksi.

Jatkojohdon käyttäminen

Jatkojohtoa ei saa käyttää, ellei sen käyttö ole ehdottomasti tarpeen. Käytä laturin ottoteholle soveltuvaa jatkojohtoa (katso ***Tekniset tiedot***). Johdinten pienin koko on 1 mm^2 ja suurin pituus 30 m.

Jos käytät johtokelaa, kelaa johto aina kokonaan auki.

Kaikkien akkulaturien tärkeät turvallisuusohjeet

SÄILYTÄ NÄMÄ OHJEET: Tämä ohjekirja sisältää tärkeitä turvallisuus- ja käyttöohjeita yhteensopiviin akkulatureihin (katso ***Tekniset tiedot***).

- *Lue kaikki laturin, akun ja akkua käyttävän tuotteen ohjeet ja varoitusmerkinnät ennen laturin käyttöä.*

VAROITUS: *Sähköiskuvaara. Älä päästä nestettä laturin sisään. Se voi aiheuttaa sähköiskun.*

VAROITUS: *Suosittelemme käyttämään jäännösvirtalaitetta, jonka nimellisjäännösvirta on korkeintaan 30 mA.*

HUOMIO: *Palovamman vaara. Henkilövahinkojen välttämiseksi lataa ainoastaan ladattavia DEWALT -akkuja. Muun tyyppiset akut voivat haljeta ja aiheuttaa henkilövahingon ja vaurioita.*

HUOMIO: *Lapsia tulee valvoa ja varmistaa, että he eivät leiki laitteella.*

HUOMAA: *Joissakin olosuhteissa vieras materiaali voi aiheuttaa oikosulkuja laturin sisällä oleviin suojaamattomiin latauskontakteihin laturin ollessa kytkettynä sähköverkkoon. Vieraat johtavat aineet, kuten teräsvilla, alumiinifolio tai metallihiukkaskertymät, niihin kuitenkaan rajoittumatta, on pidettävä poissa laturin aukoista. Irrota laturi aina tehonsyötöstä, kun laturissa ei ole akkua. Irrota laturi virtalähteestä ennen kuin yrität puhdistaa sitä.*

- ***ÄLÄ yritä ladata akkua muilla kuin DEWALT-latureilla.*** *DEWALT-laturit ja akut on suunniteltu erityisesti toimimaan yhdessä.*
- ***DEWALT DCB094 on tarkoitettu lataamaan ladattavia DEWALT-akkuja, sekä lataamaan ja syöttämään virtaa USB-laitteisiin.*** *Muu käyttö voi aiheuttaa tulipalon, sähköiskun tai jopa kuolettavan sähköiskun vaaran.*
- ***Älä jätä laturia sateeseen tai lumeen.***
- ***Irrota laturi vetämällä aina pistokkeesta johdon sijaan.*** *Tämä vähentää pistokkeen ja sähköjohdon vahingoittumisen riskiä.*
- ***Varmista, että johdon päälle ei voida astua, siihen ei voida kaatua ja ettei se voi muutoin vaurioitua tai kulua.***
- ***Älä käytä jatkojohtoa, ellei se ole välttämätöntä.*** *Virheellisen jatkojohdon käyttö voi aiheuttaa tulipalon, sähköiskun tai sähkötapaturman.*
- ***Älä aseta mitään esineitä laturin päälle tai aseta laturia pehmeälle pinnalle, joka saattaa tukkia ilmanvaihtoaukot ja aiheuttaa ylikuumenemisen laitteen sisällä.*** *Sijoita laturi pois lämpölähteiden läheltä. Laturi tuulettuu kotelon päällä ja pohjassa olevien aukkojen kautta.*
- ***Laturia ei saa käyttää, jos sen johto tai pistoke on vaurioitunut—****vie ne välittömästi vaihdettavaksi.*
- ***Älä käytä laturia, jos siihen on kohdistunut terävä isku, se on pudotettu tai muuten vahingoittunut millään tavalla.*** *Vie se valtuutettuun huoltoliikkeeseen.*
- ***Laturia ei saa purkaa. Vie se valtuutettuun huoltoon, kun huolto tai korjaus on tarpeen.*** *Virheellinen kokoaminen voi aiheuttaa tulipalon, sähköiskun tai sähkötapaturman.*
- *Jos virtajohto on vahingoittunut, valmistajan, huollon tai vastaavan pätevän henkilön täytyy vaihtaa se välittömästi.*
- ***Irrota laturi pistorasiasta ennen puhdistuksen aloittamista. Tämä vähentää sähköiskun vaaraa.*** *Akun poistaminen ei vähennä riskiä.*

Akun lataaminen (Kuva A)

HUOMAUTUS: Jotta varmistat litiumioniakkujen parhaimman mahdollisen suorituskyvyn ja pitkän käyttöiän, akku tulee ladata täyteen ennen ensimmäistä käyttöä.

1. Liitä virtasovitin 7 sopivaan pistorasiaan. Käytä pakkaukseen kuuluvaa DEWALT-virtasovitinta suurimman latausnopeuden hyödyntämiseksi.
   HUOMAUTUS: Latauksen merkkivalo voi vilkkua hitaammin, jos käytössä on pienempi virtasovitin.
2. Liitä USB-laturi 3 akkuun 1 varmistaen, että se on hyvin paikoillaan.
   HUOMAA: Kun USB-laturi on paikoillaan, punainen LED-merkkivalo syttyy kahden sekunnin ajaksi virransyötön merkiksi.

3. Liitä virtasovittimen 7 USB portti USB-laturin 3 C-tyypin USB porttiin käyttämällä joko pakkaukseen kuuluvaa USB kaapelia 6 (nopein latausnopeus) tai käyttäjän toimittamaa kaapelia.
4. 1. vaiheen latauksen merkkivalo ilmoittaa latauksesta noin 80 % lataustasoon saakka. 2. vaiheen latauksen merkkivalo ilmoittaa jäljellä olevasta sekä täyteen latauksesta; akun täydestä virtatasosta.
5. Kun lataus on valmis, molemmat merkkivalot jäävät palamaan pysyvästi. Akku on täysin ladattu ja se voidaan poistaa, sitä voidaan käyttää heti tai sen voi jättää DEWALT USB-laturiin.

DEWALT USB -laturi ei lataa viallista akkua. Jos laturin merkkivalo ei syty, ongelma voi olla laturissa tai akku voi olla viallinen.

HUOMAA: Jos laturin merkkivalo ei syty, vie laturi ja akku testattavaksi valtuutettuun huoltopalveluun.

Laturin toiminta

Katso akun lataustaso alla olevista merkkivaloista.

Merkkivalot		
	1. vaiheen lataus	
	2. vaiheen lataus	
	Ladattu täyteen	
	Akun kuuma-/kylmäviive*	

*Punainen merkkivalo vilkkuu edelleen ja keltainen merkkivalo palaa kyseisen toiminnon aikana. Kun akku on saavuttanut oikean lämpötilan, keltainen merkkivalo sammuu ja laturi jatkaa latausta.

Yhteensopiva(t) laturi(t) ei(eivät) lataa viallista akkua. Laturi ilmoittaa viallisesta akusta, kun se ei syty.

HUOMAA: Tämä voi tarkoittaa myös laturivikaa.

Jos laturi ilmoittaa ongelmasta, vie laturi ja akku testattavaksi valtuutettuun huoltopalveluun.

Akun kuuma-/kylmäviive

Kun laturi tunnistaa liian kuuman tai kylmän akun, se käynnistää automaattisesti akun kuuma-/kylmäviiveen, jolloin lataus käynnistyy vasta sitten, kun akku on saavuttanut

hyväksyttävän lämpötilan. Laturi siirtyy tämän jälkeen automaattisesti akun lataustilaan. Tämä toiminto takaa akun maksimaalisen käyttöiän.

Kuuma-/kylmäviiveen aikana vilkkuu punainen LED-merkkivalo ja keltainen LED-merkkivalo jää palamaan. Kun akku on saavuttanut oikean lämpötilan, keltainen merkkivalo sammuu ja laturi jatkaa latausta.

Kylmä akku latautuu hitaammin kuin lämmin akku.

Älä koskaan käytä USB -laturia , jos ilmanvaihtoaukot ovat tukossa. USB-laturin sisälle ei saa asettaa vieraita esineitä.

Elektroninen suojausjärjestelmä

XR Li-Ion -työkaluissa on elektroninen suojausjärjestelmä, joka suojaa akkua ylikuormitukselta, ylikuumenemiselta tai suurelta purkautumiselta.

Työkalu sammuu automaattisesti, jos sähköinen suojausjärjestelmä käynnistyy. Jos näin tapahtuu, laita litiumioniakku laturiin, kunnes se on kokonaan latautunut.

Laturin puhdistusohjeet

VAROITUS: Sähköiskuvaara. Irrota virtasovitin AC-pistorasiasta ennen puhdistusta*. Lika ja rasva voidaan poistaa laturin ulkopuolelta kankaalla tai pehmeällä, ei- metallisella harjalla. Älä käytä vettä tai puhdistusaineita. Älä päästä mitään nestettä työkalun sisään. Älä upota mitään työkalun osaa nesteeseen.*

Akkuyksikkö

Tärkeitä turvallisuusohjeita kaikkia akkuja käytettäessä

Kun tilaat uutta akkua, ilmoita tuotenumero ja jännite.

Kun uusi akku otetaan pakkauksesta, sitä ei ole ladattu täyteen. Lue seuraavat turvaohjeet ennen akun ja latauslaitteen käyttämistä. Noudata annettuja ohjeita.

LUE KAIKKI OHJEET

- ***Älä lataa tai käytä räjähdysalttiissa ympäristössä, esimerkiksi tilassa, jossa on syttyviä nesteitä, kaasuja tai pölyä.*** *Akun laittaminen laturiin tai poistaminen laturista voi sytyttää pölyn tai kaasun.*
- ***Älä koskaan pakota akkua laturiin. Älä muokkaa akkuyksikköä millään tavalla saadaksesi sen sopimaan yhteensopimattomaan laturiin, sillä akkuyksikkö saattaa murtua ja aiheuttaa vakavan henkilökohtaisen vaurion.***
- *Lataa akkuyksiköt vain DEWALT-latureilla.*
- ***ÄLÄ*** *roiskuta vettä tai upota veteen tai muihin nesteisiin.*
- ***Työkalua ja akkua ei saa säilyttää tai käyttää paikoissa, joissa lämpötila voi olla alle 4 ˚C (39,2 ˚F) (esim. ulkovarastot tai metallirakennukset talvella) tai yli 40 ˚C (104 ˚F) (esim. ulkovarastot tai metallirakennukset kesällä).***

- ***Älä hävitä akkua polttamalla, vaikka se olisi vaurioitunut pahasti tai tullut elinkaarensa päähän.*** *Akku voi räjähtää poltettaessa. Litium-ioniakkuja poltettaessa syntyy myrkyllisiä kaasuja ja aineita.*
- ***Jos akun sisältöä pääsee iholle, huuhtele heti miedolla saippualla ja vedellä.*** *Jos akkunestettä pääsee silmään, huuhtele avointa silmää vedellä 15 minuutin ajan kunnes ärsytys lakkaa. Jos on hakeuduttava lääkärin hoitoon, ilmoita, että akun elektrolyytti on nestemäisten orgaanisten karbonaattien ja litiumsuolojen seosta.*
- ***Avatun akkukennon sisältö voi ärsyttää hengitysteitä.*** *Hakeudu raittiiseen ilmaan. Jos oireet jatkuvat, ota yhteys lääkäriin.*

VAROITUS: *Palovamman vaara. Akkuneste voi syttyä altistuessaan kipinälle tai liekille.*

VAROITUS: *Älä koskaan yritä avata akkuyksikköä mistään syystä. Jos akkuyksikön kotelo on murtunut tai vahingoittunut, älä laita sitä laturiin. Älä riko, pudota tai vahingoita akkuyksikköä. Älä käytä akkuyksikköä tai laturia, johon on osunut terävä isku, joka on pudotettu tai vahingoittunut millään tavalla (esim. lävistetty naulalla, isketty vasaralla, astuttu päälle). Se voi aiheuttaa jopa kuolettavan sähköiskun. Vahingoittuneet akkuyksiköt tulee palauttaa huoltoon kierrätystä varten.*

VAROITUS: Tulipalovaara. Älä varastoi tai kanna akkuja niin, että metalliesineet pääsevät kosketuksiin akun napoihin. *Laturia ei saa esimerkiksi asettaa liinojen päälle, taskuihin, työkalukoteloihin, tuotepakkauksiin, laatikkoihin, jne., joissa on irtonaisia nauloja, ruuveja, avaimia, jne.*

HUOMIO:Kun työkalua ei ole käytössä, laita se sivulleen vakaalle alustalle, jossa se ei aiheuta kompastumisen tai putoamisen vaaraa. *Jotkut työkalut, joissa on suuret akkuyksiköt, seisovat pystyssä akkuyksikön varassa, mutta ne kaatuvat helpommin.*

Kuljetus

VAROITUS: Tulipalovaara. *Akkujen kuljetus voi johtaa tulipaloon, jos akkunavat pääsevät vahingossa kosketuksiin johtaviin materiaaleihin. Akkuja kuljettaessa tulee varmistaa, että akkujen navat on suojattu ja eristetty hyvin materiaaleista, jotka voivat päästä niihin kosketuksiin ja aiheuttaa oikosulun.*

HUOMAA: *Litiumioniakkuja ei saa kuljettaa ruumaan menevissä matkatavaroissa.*

DEWALT-akut täyttävät kaikkien soveltuvien teollisuudenalaa koskevien ja lakisääteisten kuljetusmääräyksien vaatimukset, niihin kuuluvat muun muassa YK:n vaarallisen tavaran kuljetussuositukset, kansainvälisen ilmakuljetusliiton (IATA) vaarallisen tavaran määräykset, vaarallisten aineiden kansainvälisen merikuljetussäännöstön (IMDG) määräykset sekä eurooppalainen sopimus vaarallisten tavaroiden kansainvälisistä tiekuljetuksista

(ADR). Litiumionikennot ja -akut on testattu YK:n vaarallisen tavaran suosituksien osion 38,3 mukaisesti koskien testausohjeita ja testikriteerejä.

Useimmissa tapauksissa DEWALT-akkujen kuljetukset eivät kuulu luokan 9 vaarallisten materiaalien määräyksien piiriin. Yleisesti ottaen luokan 9 määräykset soveltuvat vain toimituksiin, jotka sisältävät energialuokaltaan yli 100 wattitunnin (Wh) litiumioniakun. Wattitunnit on merkitty kaikkiin litiumioniakkuihin. Määräyksien monimutkaisuuden vuoksi DEWALT ei suosittele yksistään litiumioniakkujen kuljetusta ilmateitse niiden wattitunneista riippumatta. Akkuja sisältävät työkalupakkaukset (yhdistelmäpakkaukset) voidaan kuljettaa ilmateitse määräyksien soveltamisalan ulkopuolella, jos akkuun merkityt wattitunnit ovat korkeintaan 100 Wh.

Oli kyseessä odotettu tai täysin säännöstelty kuljetus, kuljettajien vastuulla on ottaa selvää viimeisimmistä pakkausta, merkkiä/merkintää sekä dokumentaatiota koskevista määräyksistä.

Tämän ohjekirjan osion tiedot on annettu hyvässä uskossa ja niiden uskotaan olevan tarkkoja asiakirjan luontihetkellä. Mitään takuita, välillisiä tai suoria, ei kuitenkaan anneta. Ostajan vastuulla on taata, että toiminta on soveltuvien määräyksien mukaista.

FLEXVOLT™-akun kuljetus

DEWALT FLEXVOLT™ -akkuja on kahdenmallisia: **Käyttö** ja **kuljetus**.

Käyttötila: Kun FLEXVOLT™-akkua käytetään sellaisenaan tai se on DEWALT 18 V -tuotteessa, se toimii 18 V akkuna. Kun FLEXVOLT™-akku on 54 V tai 108 V (kaksi 54 V akkua) tuotteessa, se toimii 54 V akkuna.

Kuljetustila: Kun kansi on asennettu FLEXVOLT™-akkuun, se on kuljetustilassa. Säilytä kansi kuljetusta varten.

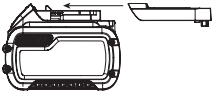

Kuljetustilassa kennosarjat on katkaistu akussa sähköisesti, jolloin ne vastaavat kolmea alhaisemman Wh-arvon omaava akkua verrattuna yhteen suuremman Wh-arvon omaavaan akkuun. Kun kolmen akun Wh-arvo on pienempi, tietyt suurempaa Wh-arvoa koskevat akkujen kuljetusmääräykset voidaan välttää.

Kuljetuksen Wh-arvo voi esimerkiksi ilmoittaa 3 x 36 Wh, toisin sanoen kolme 36 Wh:n paristoa. Käytön Wh-arvo voi ilmoittaa 108 Wh (koskee yhtä paristoa).

Esimerkki käyttöä ja kuljetusta koskevasta merkinnästä

Säilytyssuositukset

1. On suositeltavaa säilyttää akku viileässä ja kuivassa paikassa poissa suorasta auringonpaisteesta sekä liiallisesta kylmyydestä tai kuumuudesta. Akku toimii mahdollisimman tehokkaasti ja pitkään, kun sitä säilytetään huoneenlämpötilassa, kun se ei ole käytössä.

2. Pitkän säilytyksen aikana täyteen ladattu akku on suositeltavaa säilyttää viileässä ja kuivassa paikassa irti laturista.

HUOMAA: Akkuja ei saa asettaa säilöön täysin tyhjinä. Akku on ladattava ennen käyttöä.

Latauslaitteen ja akun tarrat

Näissä ohjeissa Kuvattujen kuvakkeiden lisäksi laturissa ja akussa voi olla seuraavat merkit:

Lue käyttöohjeet ennen käyttämistä.

Latausajan tiedot ovat ***Tekniset tiedoissa***.

Älä työnnä sähköä johtavia esineitä laitteen sisään.

Älä lataa vaurioitunutta akkua.

Älä altista vedelle.

Vaihdata vialliset akut heti.

Lataa vain lämpötilassa 4˚C–40 ˚C.

Käytettäväksi vain ulkona.

Toimita akku kierrätykseen ympäristöystävällisellä tavalla.

Lataa DEWALT-akut ainoastaan yhteensopivilla DEWALT-latureilla. Jos muita kuin yhteensopivia DEWALT-akkuja ladataan DEWALT-laturilla, akut voivat räjähtää tai aiheuttaa muita vaaratilanteita.

Älä hävitä akkuyksikköä polttamalla.

KÄYTTÖ (ilman kuljetussuojaa). Esimerkki: Wh-arvo ilmoittaa 108 Wh (yksi 108 Wh:n paristo).

KULJETUS (sisäänrakennetulla kuljetussuojalla). Esimerkki: Wh-arvo ilmoittaa 3 x 36 Wh (kolme 36 Wh:n paristoa).

Akkutyyppi

Näitä akkuja voidaan käyttää:

Akku	(kg)	Akku	(kg)
DCB546	1,08	**DCB185**	0,35
DCB547/G	1,46	**DCB187**	0,54
DCB548	1,46	**DCB188**	0,95
DCB549	2,12	**DCB189**	0,54
DCB181	0,35	**DCBP034/G**	0,32
DCB182	0,61	**DCBP518/G**	0,75
DCB183/B/G	0,40	**DCB1880**	0,98
DCB184/B/G	0,62	**DCBP318**	0,50

Pakkauksen sisältö

Pakkauksen sisältö:

1 DEWALT USB-laturi

1 USB-virtajohto

1 Virtasovitin

1 Käyttöohje

1 Akku (sisältyy vain akun starttipakkaukseen)

HUOMAA: Akut, laturit ja pakkaukset eivät kuulu N-malliin. Akut ja laturit eivät kuulu NT-malliin. B-malleissa on Bluetooth®-akut.

HUOMAA: Bluetooth®-merkki ja logot ovat Bluetooth®, SIG, Inc:in rekisteröityjä tavaramerkkejä ja niiden käyttö edellyttää DEWALT-yhtiön lisenssin. Muut tavaramerkit ja -nimet ovat vastaavien omistajien omaisuutta.

- *Tarkista laite, osat ja lisävarusteet kuljetusvaurioiden varalta.*
- *Lue tämä käyttöohje huolellisesti ennen laitteen käyttämistä.*

Työkalun merkinnät

Seuraavat kuvakkeet näkyvät laitteessa:

Lue käyttöohjeet ennen käyttämistä.

Päivämääräkoodin paikka (Kuva B)

Valmistuspäivämääräkoodi 9 koostuu 4-numeroisesta vuodesta, jota seuraa 2-numeroinen viikko ja 2-numeroinen tehdaskoodi.

Kuvaus (Kuva A)

VAROITUS: *Älä koskaan muuta DCB094 USB-laturia tai mitään sen osaa. Muutoin voi aiheutua omaisuus- tai henkilövahinkoja*

1 Akku
2 Akun vapautuspainike
3 DEWALT USB -laturi
4 A-tyypin USB-portti
5 C-tyypin USB-portti
6 USB-virtajohto
7 Virtasovitin
8 Polttoainemittari

Käyttötarkoitus

DCB094 DEWALT USB -laturissa on A-tyypin USB-latausportti ja C-tyypin USB-latausportti ja se on tarkoitettu lataamaan ja syöttämään virtaa C-tyypin USB-yhteensopiviin laitteisiin DEWALT 18 V XR -akuilla. Tarkista laturien ja akkujen yhteensopivuus tämän ohjekirjan kaaviosta.

ÄLÄ käytä kosteissa olosuhteissa tai jos laitteen lähellä on syttyviä nesteitä tai kaasuja.

USB-laturi on tarkoitettu ammattikäyttöön.

ÄLÄ anna lasten koskea laitteeseen. Kokemattomat henkilöt saavat käyttää tätä laitetta vain valvotusti.

- **Pienet lapset ja liikuntarajoitteiset.** Tätä laitetta ei ole tarkoitettu pienten lasten tai liikuntarajoitteisten henkilöiden käyttöön ilman valvontaa.
- Tämä tuote ei ole tarkoitettu henkilöiden (mukaan lukien lapset) käytettäväksi, joiden fyysiset, sensoriset tai henkiset kyvyt tai kokemus ja/tai tietämys tai taidot ovat rajalliset. Heidän turvallisuudestaan tulee huolehtia heistä vastuussa oleva henkilö. Lapsia ei koskaan saa jättää yksin tämän tuotteen kanssa.

TOIMINTA

Käyttöohjeet

VAROITUS: *Noudata aina turvaohjeita ja määräyksiä.*

VAROITUS: Vakavan henkilövahingon vaaran vähentämiseksi katkaise työkalusta virta ja irrota akku ennen säätämistä tai varusteiden irrottamista tai asentamista. *Jos laite käynnistyy vahingossa, voi aiheutua loukkaantuminen.*

Akun asentaminen ja poistaminen (Kuva B)

HUOMAA: Parhaiden tuloksien saavuttamiseksi on varmistettava, että akku on ladattu täyteen.

TÄRKEÄÄ: Jotta akkuvirta ei tyhjentyisi, poista akku DEWALT USB-laturista, kun sitä ei käytetä.

Ylipurkautumissuoja

Ylipurkautumissuoja sammuttaa USB-laturin kokonaan, käyttäjän tulee tällöin poistaa akku vähintään 5 sekunnin ajaksi ja asettaa sen takaisin DEWALT USB-laturiin käyttöä varten. Käyttäjän tulee varmistaa, että virran merkkivalo vilkkuu akun asentamisen yhteydessä sen virheetöntä toimintaa varten.

Akun asentaminen

Liu'uta akku 1 DEWALT USB -laturiin 3, kunnes akku on oikein paikoillaan.

VAROITUS: Tulipalovaara. Älä varastoi tai kanna akkuja niin, että metalliesineet pääsevät kosketuksiin akun napoihin.

Akun poistaminen

Paina akun vapautuspainiketta 2 ja vedä USB-laturi akusta.

USB-latausportit (Kuva A)

DEWALT USB -laturissa 3 on A-tyypin USB-portti 4 ja kaksisuuntainen C-tyypin USB-portti 5.

C-tyypin portti tukee seuraavia: Lähde – Virransyöttö 3.0, Qualcomm*** QC3.0/2.0, Samsung™ AFC, BC 1.2, vain C-tyyppi

- Sink – BC 1.2, Apple****-lataus, PD 3.0, vain C-tyyppi

- C-tyypin USB voi laskea tai syöttää virtaa 100 W saakka

A-tyypin portti tukee seuraavia: BC1.2 ja Apple**** FastCharge ja Samsung™ FastCharge (AFC).

Vain lähtö. A-tyypin USB-portti syöttää 12 W virtaa.

HUOMAA: Älä liitä laitteita, joiden antoteho on virtalähteen merkintöjä suurempi. Tämä lyhentää USB-laturin käyttöikää.

DeWALT-akut lataavat C-tyypin USB-portin kautta useimmista USB-virtalähteistä. Jotkut virtalähteet saattavat vaatia toisen kaapelin, jota ei toimiteta tämän sarjan mukana, ja latausnopeus voi olla tällöin hitaampi.

Laitteen lataaminen

Liitä USB-pistoke A-tyypin USB-porttiin 4 tai kaksisuuntaiseen C-tyypin USB-porttiin 5 virran syöttämiseksi tai laitteiden lataamiseksi.

HUOMAUTUS: LED-merkkivalo ei ilmoita käyttäjän laitteiden virransyötöstä tai latauksesta. LED-merkkivalot syttyvät ainoastaan DEWALT-akkuja ladatessa.
HUOMAUTUS: USB-portit sammuvat ja keltainen LED-merkkivalo vilkkuu, jos akun lämpötila on hyväksyttävän alueen ulkopuolella.

***Qualcomm on Qualcomm Incorporatedin tavaramerkki, joka on rekisteröity Yhdysvalloissa ja muissa maissa.

****Apple on Apple Inc:n tavaramerkki.

Vyökoukku (Kuva C)

VAROITUS: *Vakavan henkilövahingon riskin vähentämiseksi tulee varmistaa, että vyökoukun kiinnitysruuvi on varmasti kiinni.*

TÄRKEÄÄ: Kun kiinnität tai vaihdat vyökoukkua 10, DEWALT USB-laturiin, käytä vain mukana toimitettua ruuvia 11. Kiristä ruuvi huolellisesti.

Jos koukkua ei haluta lainkaan, sen voi irrottaa DEWALT USB-laturista.

Poista vyökoukku irrottamalla sen kiinnitysruuvi 11.

HUOLTO

USB-laturi on suunniteltu käytettäväksi pitkään ja edellyttämään vain vähän kunnossapitoa. Oikea käsittely ja säännöllinen puhdistus varmistavat ongelmattoman toiminnan.

VAROITUS: Vakavan henkilövahingon vaaran vähentämiseksi irrota akku ennen säätämistä tai varusteiden irrottamista tai asentamista. *Tahaton käynnistyminen voi johtaa henkilövahinkoihin.*

Laturia tai akkua ei voida huoltaa.

Voiteleminen

Tätä USB-laturia ei tarvitse voidella.

Puhdistaminen

VAROITUS: *Puhalla lika ja pöly kotelosta kuivalla ilmalla, kun sitä kertyy ilmanvaihtoaukkoihin tai niiden ympärille. Käytä tällöin hyväksyttyjä silmäsuojuksia ja hengityssuojainta.*

VAROITUS: *Älä koskaan puhdista muita kuin metallipintoja liuottimien tai muiden voimakkaiden kemikaalien avulla. Nämä kemikaalit voivat heikentää näissä osissa käytettyjä materiaaleja. Käytä vain vedellä ja miedolla pesuaineella kostutettua kangasta. Älä päästä mitään nestettä USB-laturin sisään. Älä upota mitään laitteen osaa nesteeseen.*

Lisävarusteet

VAROITUS: *Koska muita kuin DEWALT -lisävarusteita ei ole testattu tällä tuotteella, niiden käyttö tässä USB-laturissa voi olla vaarallista. Henkilövahinkojen välttämiseksi tässä tuotteessa tulee käyttää ainoastaan suositeltuja DEWALT -lisävarusteita.*

Saat lisätietoja sopivista lisävarusteista jälleenmyyjältäsi.

Ympäristön suojeleminen

Tuotteet/akut ovat kierrätettäviä, mutta jos niissä on rastitetun roskakorin merkki, niitä ei saa hävittää tavallisen kotitalousjätteen mukana. Anna paristojen tyhjentyä kokonaan ja lajittele ne. Irrota mahdolliset valonlähteet tuotteesta, jos mahdollista. Käyttäjän vastuulla on poistaa henkilötiedot tuotteesta. Vie jätteet sitten viralliseen keräyspisteeseen tai vastaavalle jälleenmyyjälle, joka ottaa ne usein vastaan ilmaiseksi. Pakkaukset tulee hävittää merkityn materiaalikoodin perusteella. Käyttö- ja turvallisuusohjeet tulee hävittää vasta sitten, kun kyseessä oleva tuote on poistettu käytöstä.

Pyydä paikalliselta viranomaiselta lisätietoa jätehuollosta. Lisätietoa on saatavilla osoitteessa **www.2helpU.com** ja skannaamalla yllä oleva QR-koodi.

USB-LADDARE DCB094

Gratulerar!

Du har valt ett DEWALT -verktyg. År av erfarenhet, grundlig produktutveckling och innovation gör DEWALT till en av de pålitligaste partnerna för fackmannamässiga elverktygs-användare.

Tekniska data

		DCB094
Inmatning		
Batteri	V_{DC}	18
USB typ C	V_{DC}	5-15V @3A och 20V @5A
Utmatning		
USB typ A	V_{DC}	5, 2,4 A
USB typ C	V_{DC}	5-15V @3A och 20V @5A
Batteriuttag	V_{DC}	18, 5A
Typ		1
USB-laddningsuttag		Typ A, typ C
Batterityp		Li-jon
Batterispänning		18
Vikt	kg	0,11
Nätadapter		
Spänning	V_{AC}	100-240
Invväxelspänningsfrekvens	Hz	50/60
Modell		PD100E-C1C0AVEC
Uteffekt (max)	W	100
Utgående spänning, ström	V_{DC}, A	5V,3A / 9V, 3A / 12V,3A / 15V,3A / 20V,5A
Genomsnittlig aktiv effektivitet	%	84,8
Effektivitet vid låg belastning (10 %)	%	76,75
Olastad strömförbrukning	W	0,086

VARNING: *För att minska risken för personskada, läs instruktionshandboken.*

Definitioner: Säkerhetsriktlinjer

Nedanstående definitioner beskriver allvarlighetsnivån för varje signalord. Var god läs handboken och uppmärksamma dessa symboler.

FARA: *Indikerar en omedelbart riskfylld situation som, om den inte undviks,* ***kommer att*** *resultera i* ***dödsfall eller allvarlig personskada****.*

VARNING: *Indikerar en potentiellt riskfylld situation som, om den inte undviks,* ***skulle kunna*** *resultera i* ***dödsfall eller allvarlig personskada****.*

SE UPP: *Indikerar en potentiellt riskfylld situation som, om den inte undviks,* ***kan*** *resultera i* ***mindre eller medelmåttig personskada****.*

OBSERVERA: *Anger en praxis som* ***inte är relaterad till personskada*** *som, om den inte undviks,* ***skulle kunna*** *resultera i* ***egendomsskada****.*

Anger risk för elektrisk stöt.

Anger risk för eldsvåda.

DCB094 Säkerhetsvarningar DEWALT USB-laddare

VARNING: *Denna manual innehåller viktiga säkerhets- och driftsinstruktioner för denna DCB094 DEWALT USB-laddare. Innan du använder DCB094 DEWALT USB-laddaren, läs denna manual och alla etiketter på DCB094 DEWALT USB-laddaren, batteriet, laddaren och produkter som använder strömkällan.*

- *Innan du använder DCB094 DEWALT USB-laddaren, läs alla anvisningar och varningar på DCB094 DEWALT USB-laddaren, batteriet och produkter som använder batteriet.*
- *Risk för stötar. Låt ingen vätska komma in i DCB094 DEWALT USB-laddaren. Det kan resultera i elektriska stötar.*
- *Risk för brännskada. För att minska risken för skador, använd endast DEWALT 18 V litiumjonbatterier tillsammans med DCB094 DEWALT USB-laddare. Försök inte att använda några andra batteri. Andra typer av batterier kan överhettas och spricka vilket kan resultera i personskador och materiella skador.*
- ***Denna DCB094 DEWALT USB-laddare är inte avsedd för andra ändamål än att ge ström åt/ladda små elektroniska USB-enheter.*** *All annan användning kan resultera i brandrisk, elstötar eller till och med dödliga elstötar.*
- ***Utsätt inte DCB094 DEWALT USB-laddaren för regn eller snö.***
- ***När DCB094 DEWALT USB-laddaren används utomhus, placera den alltid på en torr plats.***

- ***Använd inte DCB094 DEWALT USB-laddaren om den utsatts för kraftiga stötar, tappats eller skadats på annat sätt.*** *Lämna den hos ett auktoriserat servicecenter.*
- ***Ta inte isär DCB094 DEWALT USB-laddaren, det finns inga delar som kan repareras av användaren.***
- ***Använd inte DEWALT USB-laddaren med en skadad nätadapter eller USB-kabel.***
- ***Tvinga inte in strömadaptern eller USB-kabeln i DEWALT USB-laddarens USB-uttag.***

Laddare

Laddare från DEWALT kräver ingen justering och är utformade för att vara så enkla som möjligt att använda.

Användning av förlängningssladd

En förlängningssladd skall inte användas såvida det inte är absolut nödvändigt. Använd en godkänd förlängningssladd, som är lämplig för laddarens strömbehov (se ***Tekniska data***). Minsta ledarstorlek är 1 mm^2; maximal längd är 30 m.

Om du använder en sladdvinda, linda alltid av sladden fullständigt.

Viktiga säkerhetsinstruktioner för alla batteriladdare

SPARA DESSA INSTRUKTIONER: Denna manual innehåller viktiga säkerhets- och driftinstruktioner för kompatibla batteriladdare (se ***Tekniska data***).

- *Innan laddaren används, läs igenom alla instruktioner och varningar om laddaren, batteripaket och produkten för användning av batteripaketet.*

VARNING: *Risk för stötar. Låt ingen vätska komma in i laddaren. Det kan resultera i elektriska stötar.*

VARNING: *Vi rekommenderar användning av reströmsenhet med en reströmsmärkning på 30 mA eller mindre.*

FÖRSIKTIGHET: *Risk för brännskada. För att minska risken för personskador, ladda endast DEWALT laddningsbara batterier. Andra typer av batterier kan gå sönder och orsaka personskador och skadegörelse.*

FÖRSIKTIGHET: *Barn bör övervakas för att säkerställa att de inte leker med apparaten.*

NOTERA: *Under vissa förhållanden när laddaren är inkopplad i eluttaget kan de exponerade laddningskontakterna inuti laddaren kortslutas av främmande föremål. Främmande föremål som är ledande såsom, men inte begränsat till, stålull, aluminiumfolie eller ansamling av metapartiklar bör hållas borta från laddningshålrummet. Koppla alltid ifrån laddaren från eluttaget när det inte finns något batteripaket i hålrummet. Koppla ifrån laddaren vid rengöring.*

- ***Försök INTE att ladda batteriet med någon annan laddare än DEWALT.*** *DEWALT-laddare och batteri är speciellt konstruerade att fungera tillsammans.*
- ***DEWALT:s avsedda användningsområden DCB094 är att ladda DEWALT uppladdningsbara batterier och ladda eller ge ström till USB-drivna enheter.*** *All annan användning kan resultera i brandrisk, elstötar eller till och med dödliga elstötar.*
- ***Utsätt inte laddaren för regn eller snö.***
- ***Dra ut genom att hålla i kontakten i stället för i sladden när du kopplar ur laddaren.*** *Detta kommer att minska risken för skador på den elektriska kontakten och sladden.*
- ***Se till att sladden placeras så att ingen går på den, snubblar på den eller att den på annat sätt riskerar att skadas.***
- ***Använd inte en förlängningssladd såvida det inte är absolut nödvändigt.*** *Användning av en olämplig förlängningssladd kan resultera i risk för brand, elektriska stötar eller död av elektrisk ström.*
- ***Placera inga föremål ovanpå laddaren eller placera inte laddaren på ett mjukt underlag eftersom det kan blockera ventilationsöppningarna vilket kan resultera i intern överhettning.*** *Placera laddaren undan från alla heta källor. Laddaren ventileras genom öppningar i överkant och underkant av höljet.*
- ***Använd inte laddare med skadad sladd eller kontakt –*** *byt ut dem omedelbart.*
- ***Använd inte laddaren om den utsatts för skarpa stötar, tappats eller skadats på annat sätt.*** *Lämna den hos ett auktoriserat servicecenter.*
- ***Demontera inte laddaren, ta den till ett auktoriserat servicecenter när service eller reparation behövs.*** *Felaktig montering kan resultera i risker för elektriska stötar, dödsfall via elektricitet eller brand.*
- *Om strömsladden skadas måste den bytas omedelbart av tillverkaren, dess serviceombud eller liknande kvalificerad person för att förhindra alla faror.*
- ***Koppla bort laddaren från vägguttaget innan du påbörjar rengöringen. Detta kommer att minska risken för elektriska stötar.*** *Borttagning av batteriet minskar inte risken.*

Ladda ett batteri (Fig. A)

NOTERA: För att garantera maximal prestanda och livslängd för litium- jon batteripaket bör batteripaketet laddas fullt innan första användning.

1. Anslut laddaren 7 till ett lämpligt uttag. För den snabbaste laddningshastigheten, använd den medföljande DEWALT-nätadaptern.
   NOTERA: Långsammare laddningsblinkmönster kan uppstå om du använder adaptrar med lägre ström.

2. Anslut USB-laddaren ❸ till batteriet ❶ och se till att den sitter ordentligt.
   NOTERA: När USB-laddaren har satts i kommer användaren att se den röda lysdioden tändas i två sekunder vilket indikerar uppstartssekvensen.
3. Anslut nätadaptern ❼ USB-uttag till USB-laddaren ❸ typ-C-USB-uttag med antingen den medföljande USB-kabeln ❻ (för snabbaste laddningshastighet) eller en kabel från en användare.
4. Laddningsindikatorn för steg 1 representerar laddningsprocessen som laddar ungefär 80 % av batteriets kapacitet. Laddningsindikatorn för steg 2 representerar resten av laddningsprocessen för att batteriet ska nå full kapacitet.
5. Det går att se när laddningen är klar genom att den lampan lyser kontinuerligt. Batteriet är fulladdat och kan nu tas bort och användas eller lämnas i DEWALT USB-laddaren.

DEWALT USB-laddaren kommer inte att ladda ett felaktigt batteri. En laddare som inte tänds kan indikera ett problem med laddaren eller ett felaktigt batteri.

NOTERA: Om laddaren inte tänds, låt testa laddaren och batteriet hos ett auktoriserat servicecenter.

Laddningshantering

Se nedanstående indikatorer angående batteripaketets laddningsstatus.

Indikatorer	
	Steg 1 – laddning
	Steg 2 – laddning
	Fulladdat
	Varm/kall fördröjning*

*Den röda lampan fortsätter att blinka, men en gul indikatorlampa kommer att lysa under denna operation. När batteriet har nått lämplig temperatur kommer den gula lampan att slockna och laddaren återupptar laddningsproceduren.

Den/de kompatibla laddar(en/na) kommer inte att ladda ett felaktigt batteri. Laddaren kommer att indikera ett felaktigt batteri genom att vägra lysa.

NOTERA: Detta kan också betyda att det är problem med en laddare.

Om laddaren indikerar ett problem, låt testa laddaren och batteripaketet hos ett auktoriserat servicecenter.

Varm/kall fördröjning

När laddaren upptäcker ett batteri som är för hett eller för kallt, kommer den automatiskt att starta en varm/kall fördröjning och avbryta laddningen tills batteriet har nått en lämplig temperatur. Laddaren växlar sedan automatiskt till paketladdningsläge. Denna funktion garanterar maximal batterilivslängd.

Under varm/kall fördröjning blinkar den röda lysdioden och den gula lysdioden förblir fast. När batteriet har nått lämplig temperatur kommer den gula lampan att slockna och laddaren återupptar laddningsproceduren.

Ett kallt batteri kommer att ladda med en lägre hastighet jämfört med ett varmt batteri.

Använd aldrig USB-laddaren om ventilationsöppningarna är blockerade. Låt inga främmande föremål komma in på insidan av USB-laddaren.

Elektroniskt skyddssystem

XR Li-verktyg är konstruerade med ett elektroniskt skyddssystem som kommer att skydda batteriet mot överladdning, överhettning eller kraftig urladdning.

Verktyget kommer automatiskt att stängas av om det elektroniska skyddssystemet aktiveras. Om detta sker placera litiumjonbatteriet i laddaren tills det är fulladdat.

Rengöringsinstruktioner för laddaren

VARNING: Risk för stötar. Koppla bort adaptern från strömuttaget innan rengöring*. Smuts och flott kan avlägsnas från laddarens utsida med hjälp av en trasa eller en mjuk borste som inte är av metall. Använd inte vatten eller rengöringsvätska. Låt aldrig någon vätska komma in i verktyget; sänk aldrig ner någon del av verktyget i en vätska.*

Batteripaket

Viktiga Säkerhetsinstruktioner för alla Batteripaket

Vid beställning av utbytes-batteripaket, se till att inkludera katalognummer och spänning.

Batteripaketet är inte full-laddat när det kommer ur kartongen. Innan du använder batteripaketet och laddaren, läs säkerhetsinstruktionerna här nedan. Följ därefter de laddningsprocedurer som översiktligt beskrivs.

LÄS ALLA INSTRUKTIONER

- ***Ladda inte eller använd batteriet i explosiv atmosfär, såsom i närheten av brännbara vätskor, gaser eller damm.*** *Isättning och borttagning av batteriet från laddaren kan antända dammet eller ångorna.*
- ***Tvinga aldrig in batteripaketet in i laddaren. Modifiera inte batteripaketet på något sätt så att det passar i en icke-kompatibel laddare då batteripaketet kan brista och orsaka allvarliga personskador.***

- *Aldda endast batteripaketet i DEWALT laddare.*
- ***Skvätt INTE** eller sänk ned i vatten eller annan vätska.*
- ***Förvara inte eller använd verktyget och batteriet på platser där temperaturen kan sjunka under 4 ˚C (39,2 ˚F) (såsom utomhusskjul eller byggnader i metall under vintern) eller överskrider 40 ˚C (104 ˚F) (såsom utomhusskjul eller byggnader i metall under sommaren).***
- ***Bränn inte batteripaketet, även om det är svårt skadat och helt utslitet.** Batteripaketet kan explodera i elden. Giftiga ångor och ämnen skapas när batteripaket med litium-jon bränns.*
- ***Om batteriets innehåll kommer i kontakt med huden, tvätta omedelbart området med mild tvål och vatten.** Om batterivätskan kommer in i ögat, skölj med vatten över det öppna ögat under 15 minuter eller tills irritationen upphör. Om medicinsk omsorg behövs består batteri-elektrolyten av en blandning av flytande organiska karbonater och litiumsalter.*
- ***Innehållet i öppnade battericeller kan ge upphov till andningsirritation.** Tillhandahåll frisk luft. Om symtom kvarstår, sök medicinsk vård.*

***VARNING:** Fara för brännskada. Batterivätskan kan vara lättantändlig om den som utsätts för gnista eller eld.*

***VARNING:** Försök aldrig att öppna batteripaketet av någon anledning. Om batteripaketets hölja spricker eller är skadat sätt inte in det i laddaren. Krossa inte, tappa eller skada batteripaketet. Använd inte ett batteripaket som fått en kraftig stöt, tappats, körts över eller skadats på något annat sätt (t.ex. genomborrad av en spik, träffad av en hammare, klivits på). Det kan resultera i elektriska stötar eller dödsfall av elektisk ström. Skadade batteripaket skall returneras till servicecenter för återvinning.*

***VARNING: Brandfara. Förvara eller bär inte batteripaketen på så sätt att metallföremål kan komma i kontakt med de oskyddade batteripolerna.** Exempelvis placera inte batteripaketet i förkläden, fickor, verktygslådor, produktlådor, lådor etc. där det finns lösa spikar, skruvar, nycklar etc.*

***SE UPP: När den inte används skall den läggas på sidan på en stabil plats så att ingen riskerar att någon snubblar på den.** Vissa verktyg med stora batteripaket kan stå upprätt på batteripaketet men lätt kan vältas.*

Transport

***VARNING: Brandfara.** Transport av batterier kan leda till eldsvåda om batteripolerna oavsiktligt kommer i kontakt med ledande material. Se vid transport av batterier till att batteripolerna är skyddade och väl isolerade från material som eventuellt kan komma i kontakt med dem och orsaka kortslutning.*

***NOTERA:** Litium-jon batterier skall inten placeras i det incheckade bagaget.*

DEWALT batterierna uppfyller alla tillämpliga regler för transport av farligt gods som stipuleras av industrin och rättsliga normer, vilket omfattar FN:s rekommendationer för transport av farligt gods; International Air Transport Associations (IATA) regelverk vid transport av farligt gods, de internationella föreskrifterna om transport av farligt gods till sjöss (IMDG), samt den europeiska överenskommelsen om internationell transport av farligt gods på väg (ADR). Litiumjon -celler och -batterier har klassificerats enligt testresultaten och de fastställda kriterierna i delavsnitt 38,3 i FN:s testhandbok för transport av farligt gods.

I de flesta fall kommer transport av ett DEWALT batteripaket att undantas från att klassificeras som ett fullt reglerat klass 9 farligt material. Generellt kommer endast transporter som innehåller ett litium-jonbatteri med en nominell energimärkning större än 100 Watt (Wh) krävas att de transporteras som fullt reglerat klass 9. Alla litium-jonbatterier har wattimmarna markerat på förpackningen. Vidare, på grund av bestämmelsens komplexitet rekommenderar inte DEWALT flygtransport av endast litium-jonbatteripaket oavsett märkning av wattimmar. Leverans av verktyg med batterier (kombisatser) kan accepteras för flygtransporter om märkningen av wattimmarna inte är större än 100 Wh.

Oberoende av om försändelsen klassificeras som undantagen eller helt reglerad, är det avsändaren som har ansvaret för att de aktuella bestämmelserna gällande förpackning, etikettering/märkning och dokumentation uppfylls.

Informationen som ges i detta avsnitt av handboken är given enligt bästa vetande och har ansetts vara korrekt vid tidpunkten som dokumentet skrevs. Trots det ges ingen uttrycklig eller underförstådd garanti. Det är på köparens eget ansvar att de åtgärder som vidtas uppfyller gällande bestämmelser.

Transportera FLEXVOLT™ batteriet

DEWALT FLEXVOLT™ batteri har två lägen: **Använd** och **Transport**.

Använd-läge: När FLEXVOLT™ batteriet är fristående eller är i en DEWALT 18V produkt, fungerar det som ett 18V batteri. När FLEXVOLT™ batteriet är i en 54 V eller en 108 V (två 54V batterier) produkt, fungerar det som ett 54 V batteri.

Transport-läge: När locket är fäst på FLEXVOLT™ batteriet är batteriet i transport-läge. Behåll locket på för varutransport.

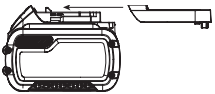

I transport-läge är cellsträngarna elektriskt frånkopplade i paketet vilket resulterar i tre batterier med lägre märkning av watt-timmar (Wh) jämfört med ett batteri med en högre märkning av watt-timmar. Denna ökade kvantitet med tre batterier med den lägre märkningen av watt-timmar kan undanta paketet från visa transportbestämmelser som införts för batteriet med högre watt-timmar.

Exempel på etikettmärkning för användning och transport

Exempel. transport Wh-klassificering kan indikera 3 x 36 Wh, vilket betyder tre batterier på 36 Wh var. Användningen av Wh-klassificeringen indikerar 108 Wh (underförstått ett batteri).

Förvaringsrekommendationer

1. Den bästa förvaringsplatsen är en som är sval och torr, långt bort från direkt solljus och för mycket värme eller kyla. För optimal batterifunktionalitet och livslängd, förvara batteripaket vid rumstemperatur när de inte används.
2. För långvarig förvaring rekommenderas att förvara ett fulladdata batteripaket på en kall och torr plats utan laddare för optimalt resultat.

NOTERA: Batteripaket bör inte förvaras helt urladdade. Batteripaketet behöver laddas innan det används igen.

Etiketter på laddare och batteripaket

Förutom bilddiagrammen som används i denna manual kan etiketterna på laddaren och batteripaketet visa följande bilddiagram:

Läs instruktionshandbok före användning.

Se ***Tekniska data*** angående laddningstid.

Stick inte in ledande föremål.

Ladda inte skadade batteripaket.

Utsätt inte för vatten.

Se till att undermåliga sladdar omedelbart byts ut.

Ladda endast mellan 4 ˚C och 40 ˚C.

Endast för användning inomhus.

Kassera batteripaketet med vederbörlig hänsyn till miljön.

Ladda endast DEWALT batteripaket med avsedda DEWALT laddare. Laddning av batteripaket med andra än de avsedda DEWALT batterierna med en DEWALT laddare kan göra att de brister eller så kan det leda till farliga situationer.

Bränn inte batteripaketet.

Användning: Använd utan transportlock, indikerar Wh-märkningen 108 Wh (ett batteri med 108 Wh).

Transport: Transport med inbyggt transportlock, Wh-märkning indikerar 3 x 36 Wh (tre batterier på 36 Wh).

Batterityp

Dessa batterier kan användas:

Batteri	(kg)	Batteri	(kg)
DCB546	1,08	**DCB185**	0,35
DCB547/G	1,46	**DCB187**	0,54
DCB548	1,46	**DCB188**	0,95
DCB549	2,12	**DCB189**	0,54
DCB181	0,35	**DCBP034/G**	0,32
DCB182	0,61	**DCBP518/G**	0,75
DCB183/B/G	0,40	**DCB1880**	0,98
DCB184/B/G	0,62	**DCBP318**	0,50

Förpackningens innehåll

Förpackningen innehåller:

1 DEWALT USB-laddare

1 USB strömförsörjningskabel

1 strömadapter

1 bruksanvisning

1 Batteri (ingår endast i batteristartsatsen)

NOTERA: Batteri, laddare och förvaringslåda medföljer inte med N-modeller. Batteri och laddare medföljer inte NT-modeller. B-modeller inkluderar Bluetooth®-batteri.

NOTERA: Bluetooth® ordmärkningen och logotyper är registrerade varumärken som ägs av Bluetooth®, SIG, Inc. och all användning av sådan märkning av DEWALT sker under licens. Övriga varumärken och varumärkesnamn tillhör respektive ägare.

- *Kontrollera om verktyget, delar eller tillbehör fått skador som kan tänkas ha uppstått under transporten.*
- *Ta dig tid att grundligt läsa igenom och förstå denna bruksanvisning innan den tas i bruk.*

Märkningar på verktyg

Följande bildikoner visas på verktyget:

Läs bruksanvisningen före användning.

Placering av datumkod (Bild B)

Produktionsdatumkoden 9 består av 4-siffrigt år följt av 2-siffrig vecka och avslutas av en 2-siffrig fabrikskod.

Beskrivning (Bild A)

VARNING: *Modifiera aldrig DCB094 USB-laddaren eller någon del av den. Skada eller personskada kan uppstå*

1 Batteri
2 Batterilåsknapp
3 DEWALT USB-laddare
4 USB typ-A-uttag
5 USB typ-C-uttag
6 USB strömförsörjningskabel
7 Strömadapter
8 Laddningsmätare

Avsedd användning

DCB094 USB-laddare är utrustad med en USB typ-A-laddningsport och ett USB typ-C-laddningsuttag och är utformad för att ladda eller leverera ström till USB typ-C-kompatibla enheter med användning av DEWALT 18 V XR-batteri. Se tabellen i denna handbok för kompatibilitet med laddare och batteri.

ANVÄND INTE under våta förhållanden eller i närheten av lättantändliga vätskor eller gaser.

USB-laddaren är för professionella applikationer.

LÅT INTE barn komma i kontakt med verktyget. Övervakning krävs när oerfarna användare använder detta verktyg.

- **Små barn och fysiskt svaga personer.** Denna apparat är inte avsedd att användas av små barn eller fysiskt svaga personer utan övervakning.

- Denna produkt är inte avsedd att användas av personer (inklusive barn) med reducerad fysisk, sensorisk eller mental förmåga eller med begränsad erfarenhet eller kunskap såvida inte de är under uppsikt av en person som är ansvarig för deras säkerhet. Barn skall aldrig lämnas ensamma med denna produkt.

ANVÄNDNING

Bruksanvisning

VARNING: *Iaktta alltid säkerhetsinstruktionerna och tillämpbara bestämmelser.*

VARNING: För att minska risken för allvarlig personskada, stäng av verktyget och koppla bort batteripaketet innan du gör några justeringar eller tar bort/installerar tillsatser eller tillbehör. *En oavsiktlig igångsättning kan orsaka personskada.*

Montering och borttagning av batteriet (Fig. B)

NOTERA: För bästa resultat se till att batteriet är fulladdat.

VIKTIGT: För att förhindra att batteriet töms, avlägsna batteriet från den USB-laddande batteriadaptern från DEWALT när den inte används.

Överladdningsskydd

Överladdningsskydd stänger USB-laddaren helt och kräver att användaren tar bort batteriet i minst 5 sekunder och sätter tillbaka det i DEWALT USB-laddaren för att kunna använda det igen. Användaren bör se till att de ser tändningsblinkmönstret vid införandet för att säkerställa att den fungerar korrekt.

Installera batteriet

Skjut in batteriet ❶ i DEWALT USB-laddaren ❸ tills batteriet sitter ordentligt på plats.

VARNING: Brandfara. Förvara eller bär inte batteriet på så sätt att metallföremål kan komma i kontakt med de oskyddade batteripolerna.

Ta bort batteripaketet

Tryck på batteriets frigöringsknapp ❷ och dra ut USB-laddaren från batteriet.

USB-laddningsuttag (Fig. A)

DEWALT USB-laddaren ❸ är utrustad med ett USB typ-A-uttag ❹ och ett dubbelriktat USB typ-C-uttag ❺.

Typ-C-uttag stöder: Källa – Power Delivery 3.0, Qualcomm*** QC3.0/2.0, Samsung™ AFC, BC 1.2, endast typ C

- Sink – BC 1.2, Apple****-laddning, PD 3.0, endast typ C

- USB typ C kan sjunka eller få upp till 100 W

Typ-A-uttag stöder: BC1.2 och Apple**** FastCharge och Samsung™ FastCharge (AFC).

Endast ut. USB typ-A-uttag med kapacitet på 12 W.

NOTERA: Anslut inga apparater som har högre strömförbrukning än utgångsströmmen som anges på strömkällans etikett. Om så görs förkortas USB-laddarens användbara livslängd.

DeWALT-batterier laddas via USB typ-C-uttag från de flesta USB-strömkällor. Vissa strömkällor kan kräva en annan kabel som inte medföljer detta kit och kan ladda långsammare.

Ladda en enhet

Sätt i en USB-kontakt i USB typ-A-uttaget 4 eller i dubbelriktat USB typ-C-uttag 5 för att strömförsörja eller ladda dina enheter.

NOTERA: Det kommer inte att finnas någon LED-indikation när du försörjer eller laddar användarenheter. Lysdioderna tänds bara när DEWALT-batterier laddas.

NOTERA: USB-uttagen stängs av och den gula lysdioden blinkar om batteriets temperatur är utanför acceptabelt intervall.

***Qualcomm är ett varumärke som tillhör Qualcomm Incorporated och är registrerat i USA och andra länder.

****Apple är ett varumärke som tillhör Apple Inc.

Bälteskrok (Fig. C)

VARNING: *För att minska risken för allvarliga personskador, se till att skruven som håller bälteskroken sitter fast.*

VIKTIGT: Vid montering eller byte av bälteskroken 10, till DEWALT USB-laddaren, använd endast den skruv 11 som medföljer. Se till att skruven dras åt ordentligt.

Om kroken inte önskas kan den tas bort från DEWALT USB-laddaren.

För att flytta bälteskroken, ta bort skruven 11 om håller bälteskroken på plats.

UNDERHÅLL

Din USB-laddare har konstruerats för att användas över en lång tidsperiod med minimalt underhåll. Kontinuerlig tillfredsställande funktion beror på ordentlig verktygsvård och regelbunden rengöring.

VARNING: För att minska risken för allvarlig personskada, stäng av verktyget och koppla bort batteriet innan du gör några justeringar eller tar bort/ installerar tillsatser eller tillbehör. *En oavsiktlig start kan orsaka skador.*

Laddaren och batteripaketet är inte servicebara.

Smörjning

Din USB-laddare behöver ingen ytterligare smörjning.

Rengöring

VARNING: *Blås bort smuts och damm från huvudhöljet med torr luft varje gång smuts samlas i och runt lufthålen. Bär godkända ögonskydd och godkänt dammfilterskydd när du utför denna procedur.*

VARNING: *Använd aldrig lösningsmedel eller andra skarpa kemikalier för att rengöra de icke- metalliska delarna på verktyget. Dessa kemikalier kan försvaga de material som används i dessa delar. Använd en trasa som bara är fuktad med vatten och mild tvål. Låt aldrig någon vätska komma in i laddaren, sänk aldrig ner någon del av verktyget i vätska.*

Extra tillbehör

VARNING: *Eftersom tillbehör, andra än de som erbjuds av DEWALT, inte har testats med denna produkt, kan användning av sådana tillbehör med denna USB-laddare vara farlig. För att minska risken för skada bör endast rekommenderade tillbehör från DEWALT användas med denna produkt.*

Rådfråga din återförsäljare för ytterligare information angående lämpliga tillbehör.

Att skydda miljön

Produkter/batterier är återvinningsbara, men om de är märkta med den överkorsade soptunnan får de inte slängas tillsammans med vanligt hushållsavfall. Ladda ur batterierna helt och ta bort dem från verktyget. Separera sedan eventuella ljuskällor från produkten om möjligt. Det är användarens ansvar att radera personuppgifter från produkten. Ta sedan med avfallet till en officiell insamlingscentral eller till din återförsäljare som ofta tar emot produkten gratis. Förpackningar ska kasseras baserat på den markerade materialkoden. Drift- och säkerhetsinstruktioner ska endast kasseras när produkten som dessa refererar till inte längre ska användas.

Kontrollera med din kommun för vägledning om avfallshantering. För mer information, öppna **www.2helpU.com** och skanna Qr-koden ovan.

Australia / New Zealand	Tel: Aust Tel: NZ	1800 338 002 0800 339 258	www.dewalt.com.au www.dewalt.co.nz support@dewalt.au support@dewalt.co.nz
Belgique et Luxembourg België en Luxemburg	Tel: NL Tel: FR	32 15 47 37 63 32 15 47 37 64	www.dewalt.be support@dewalt.be support@dewalt.be.fr
Danmark	Tel:	70 20 15 10	www.dewalt.dk support@dewalt.dk
Deutschland	Tel:	06126-21-0	www.dewalt.de support@dewalt.de
Ελλάς	Τηλ:	00302108981616	www.dewalt.gr support@dewalt.gr
España	Tel:	934 797 400	www.dewalt.es support@dewalt.es
France	Tel:	04 72 20 39 20	www.dewalt.fr support@dewalt.fr
Schweiz, Suisse, Svizzera	Tel:	044 - 755 60 70	www.dewalt.ch support@dewalt.ch.de support@dewalt.ch.fr support@dewalt.ch.it
Ireland	Tel:	00353-2781800	www.dewalt.ie support@dewalt.ie
Italia	Tel:	800-014353 39 039-9590200	www.dewalt.it support@dewalt.it
Nederlands	Tel:	31 164 283 063	www.dewalt.nl support@dewalt.nl
Norge	Tel:	45 25 13 00	www.dewalt.no support@dewalt.no
Österreich	Tel:	01 - 66116 - 0	www.dewalt.at support@dewalt.at
Portugal	Tel:	+351 214667500	www.dewalt.pt support@dewalt.pt
Suomi	Puh:	010 400 4333	www.dewalt.fi support@dewalt.fi
Sverige	Tel:	031 68 61 60	www.dewalt.se support@dewalt.se
Türkiye	Tel:	+90 216 665 2900	tr.dewalt.global support@dewalt.com.tr
United Kingdom	Tel:	(+44) (0)1753 260094	www.dewalt.co.uk support@dewalt.co.uk
Middle East Africa	Tel:	971 4 812 7400	www.dewalt.ae support@dewalt.ae